アルミ合金製ボールフラップφ600

詳細図　S=1/8

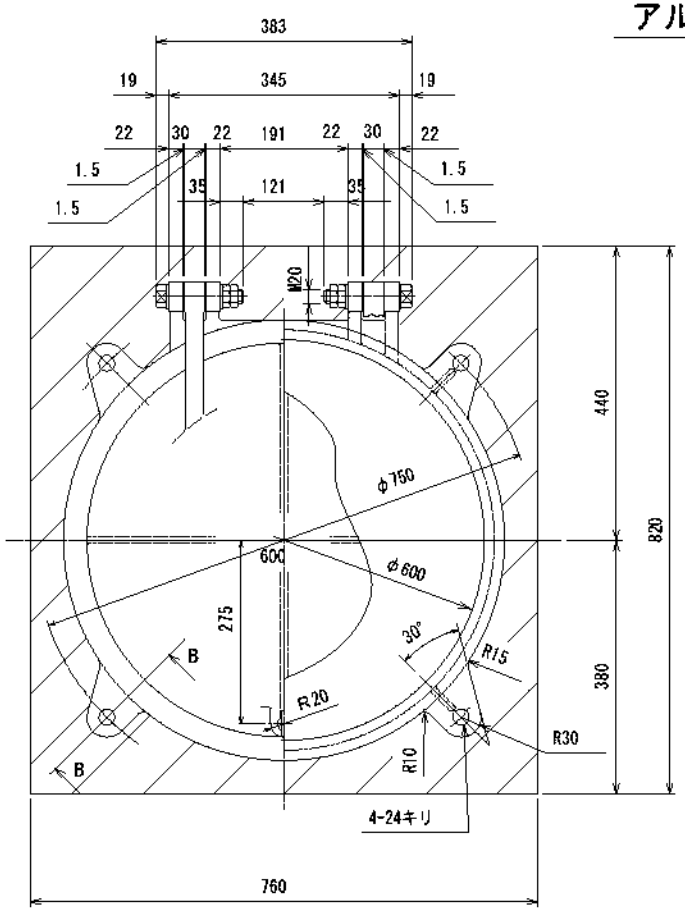

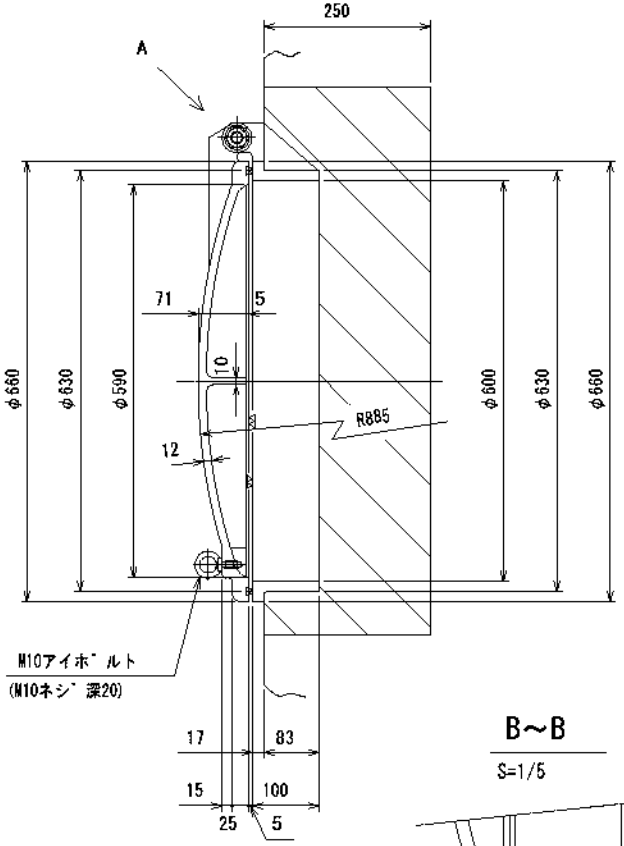

A

S=1/5

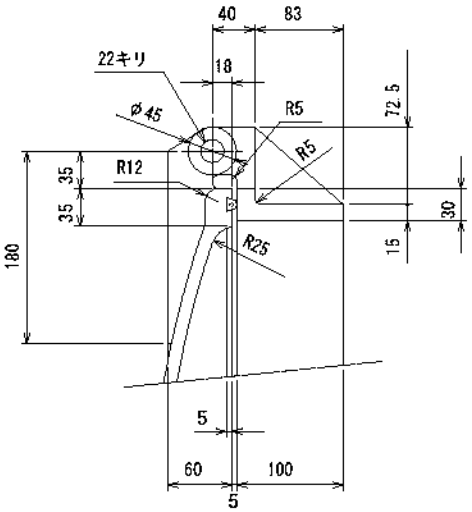

B～B

S=1/5

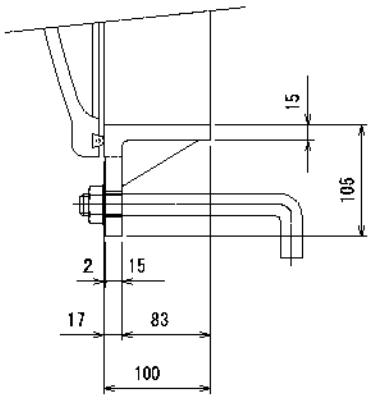

水密部詳細

S=1/2

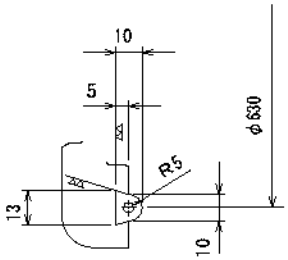

1．斜線部は二次コンクリート施工部を示す。

官庁名	殿
工事名	
名　称	アルミ合金製ボールフラップゲート MBF - φ600
図面番号	原
葉の内	尺度 1/8　他

千代田工業株式会社

部長	課長	検図	製図	DATE H . .
				三角法