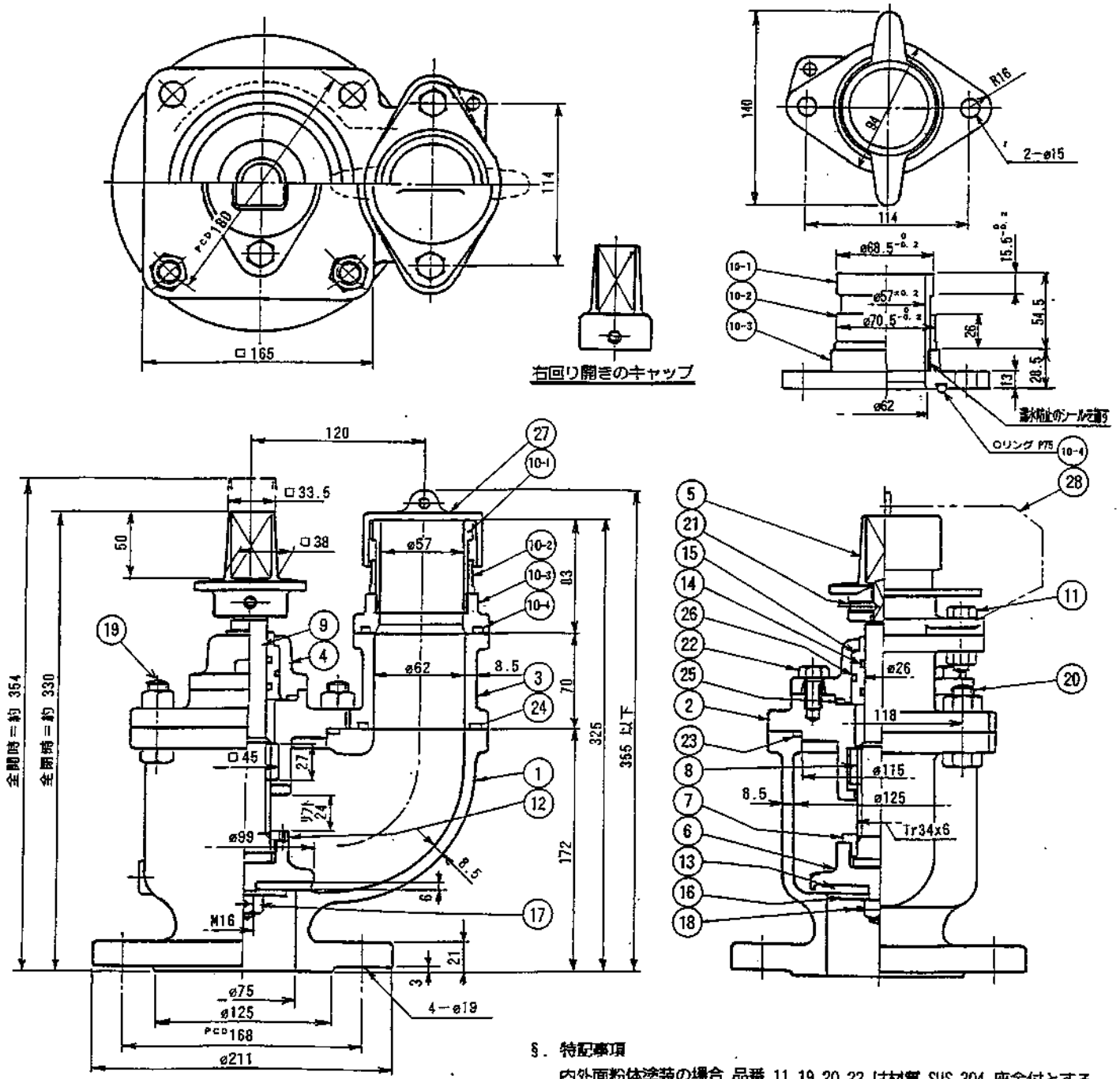

品番	部品名称	材料	個数
10-1	差し金具	SUS 304	1
10-2	押し軸	CAC 406	1
10-3	フランジ	CAC 406	1
10-4	Oリング	N B R	1

品番	部品名	材料	個数	備考
28	口金ふたチェーン	SWRM	1巻	双切断定品
27	口金ふた	FC 200	1	双切断定品
26	Oリング	N B R	1	P38
25	Oリング	N B R	1	P60
24	Oリング	N B R	1	P75
23	Oリング	N B R	1	P120
22	六角ボルト	SWRM	2	M12x25
21	六角穴付止めねじ	SUS 304	1	M10x20
20	六角ボルト・ナット	SWRM	2組	M16x50
19	六角ボルト・ナット	SWRM	4組	M16x55
18	割ピン	C 2700W	1	ø3x36
17	六角ナット	C 3604B	1	M16
16	弁座押え	CAC 406	1	
15	Oリングケース	ポリアセタール	1	
14	Oリング	N B R	2	P26
13	弁座	S B R	1	ø95xø17xt6
12	止めねじ	SUS 304	1	M5x8
11	六角ボルト・ナット	SUS 304	2組	M12x40
10-4	口金：Oリング	N B R	1	P75
10-3	口金：フランジ	CAC 406	1	
10-2	口金：押し軸	CAC 406	1	双切 SCS 13
10-1	口金：差し金具	SUS304TKA	1	
9	弁棹	C 3771B	1	
8	めねじこま	CAC 406	1	
7	弁押え	CAC 406	1	
6	弁体	CAC 406	1	
5	キャップ	FCD450-10	1	
4	パッキン箱	FCD450-10	1	
3	継ぎ足し管	FCD450-10	1	
2	弁箱ふた	FCD450-10	1	
1	弁箱	FCD450-10	1	

§. 特記事項

内外面粉体塗装の場合 品番 11 19 20 22 は材質 SUS 304 座金付とする。

図名	JWWA B 103：2000 水道用地下式消火栓 単口−75						
製図	I.Endo	写図	K.Miyaji	審査	H.Miyagawa	尺度	free
平成12年7月 日				図番	FAN-1301-L		
第3角法							

千代田工業株式会社