受注契約番号	製　作　仕　様　書

御納入先　　様	名　称	数　量
御注文先　　様	EM型　水道用地下式消火栓 単口－50×50	

仕　様　明　細

1．主要項目		3. 検　査
形　式：	EM型(弊社形式)	(社内検査)　水協検査　立会検査
		弁箱耐圧試験：　水圧 1．75MPa
呼び径：	50　mm	弁座漏れ試験：　水圧 1．3 MPa
	但し，口金の呼び65A	開閉作動試験：　有
使用流体：	上　水	形状寸法検査：　有
使用圧力：	0．75MPa	塗装検査：　有
最高許容圧力：		
フランジ規格：	7．5K RF	
フランジ厚さ：	20(18＋2)　mm	4. 塗　装
操作方式：	キーキャップ	本体内面：エポキシ樹脂粉体塗装
開閉方向：	左回り開き(右回り閉じ)	本体外面：エポキシ樹脂粉体塗装
2 主要部材料		5.付属品　(　台分　)
本　体	FC 200	
パッキン箱	FC 200	
弁　棒	C 3771B	
めねじ	CAC 406	
弁　体	CAC 406	
弁体弁座	N B R	6. 図面番号
口金：差し金具	CAC 406	FE－1201N
口金：押し輪	CAC 406	

符号	訂正記事	年月日	担当
	H.Miyagawa	I.Endo	K.Miyazi

㈱ 千代田工業株式会社

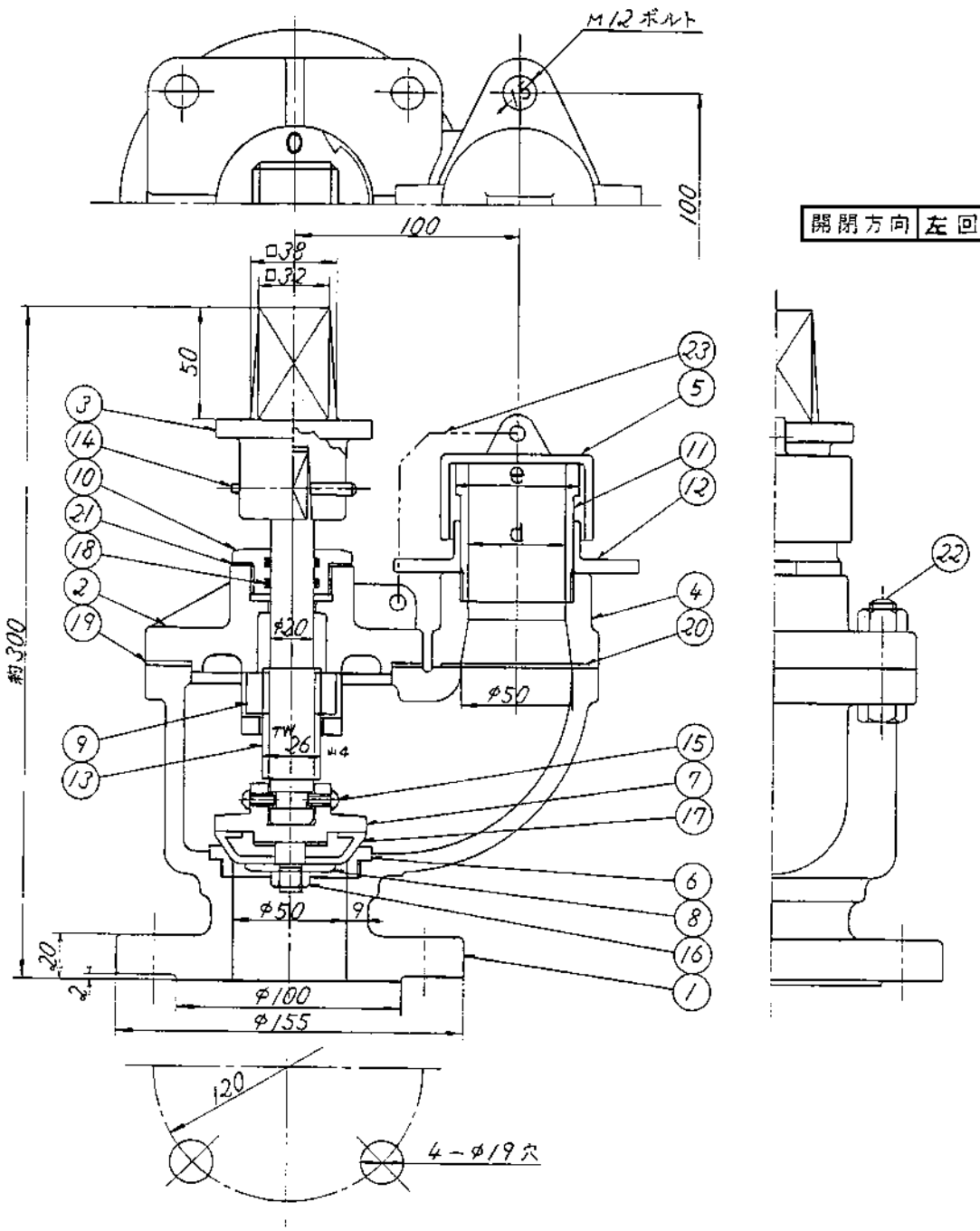

種号	口金の呼び	d	e
A	50 (2")	44.5	55.6
B	40 (1½")	33	43.6
C	65 (2½")	57	68.5

開閉方向	左回り開き

品番	部品名	材料	個数	備考
23	チェーン	SWRM	1連	
22	六角ボルト・ナット	SWRM	6組	
21	ガスケット	SBR	1	
20	ガスケット	SBR	1	
19	ガスケット	SBR	1	
18	Oリング	NBR	2	
17	弁	NBR	1	鋳鉄FC200
16	六角ナット	C3604B	1	
15	丸小ねじ	SUS304	2	
14	テーパピン	C3604B	1	
13	弁棒	C3771B	1	
12	押し輪	CAC406	1	(BC 6)
11	差し金具	CAC406	1	(BC 6)
10	軸受	C3604B	1	
9	めねじこま	CAC406	1	(BC 6)
8	弁押え	C3604B	1	
7	弁体	CAC406	1	(BC 6)
6	弁座	CAC406	1	(BC 6)
	口金・ふた	FC 200	1	
4	口金台	FC 200	1	
3	キャップ	FC 200	1	
2	ふた	FC 200	1	
1	弁箱	FC 200	1	

図名: 千代田式 EM型
水道用地下式消火栓
単口 φ50 × 50(40)(65)

製図	I.Endo	写図	K.Miyaji	審査	H.Miyagawa	尺度	free

平成 10 年 月 日
第 3 角 法
図番 FE-1201N

千代田工業株式会社

('97.1 材質記号改訂)

241B