受注契約番号	製　作　仕　様　書

御納入先　様	名　称	数　量
御注文先　様	HC型 ダクタイル鋳鉄製 地下式消火栓 急速空気弁内蔵型 単口－75	

仕　様　明　細

1. 主 要 項 目		3. 検　査	
形　式：	HC型	（社内検査）（水協検査）立会検査	
	JWWA B 103－2000型に準拠	弁箱耐圧試験：	水圧1．75MPa
呼び径：	75 mm	弁座漏れ試験：	水圧1．30MPa
		開閉作動試験：	有
使用流体：	上　水	形状寸法検査：	有
使用圧力：	0．75MPa	塗装検査：	有
最高許容圧力：	1．30MPa		
フランジ規格：	7．5K RF		
フランジ厚さ：	21(18＋3) mm	**4 塗　装**	
操作方式：	キーキャップ	本体内面：	水道用エポキシ樹脂粉体塗装
開閉方向：	左回り開き		
		本体外面：	水道用エポキシ樹脂粉体塗装

2. 主 要 部 材 料		5. 付　属　品（　台　分　）
弁　箱	FCD 450-10	
弁ふた	FCD 450-10	
弁　座	SBR	
弁　体	CAC 406	
めねじこま	CAC 406	
弁　棒	CAC 406	**6．図 面 番 号**
口金：差し金具	SUS 304	DFA-1330-2
口金：押し輪	CAC 406	

符号	訂正記事	年月日	担当
	H.Miyagawa	I.Endo	K.Miyaji

千代田工業株式会社

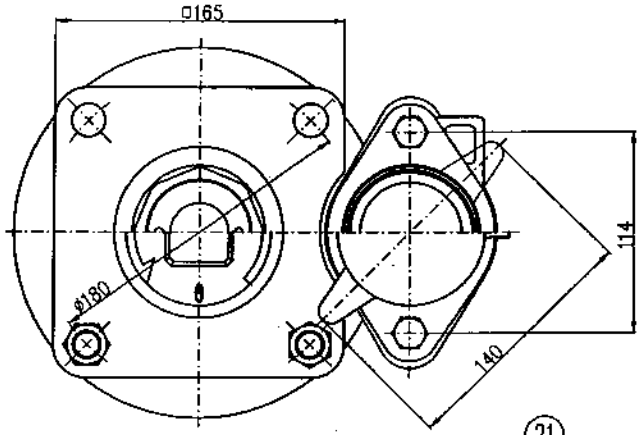

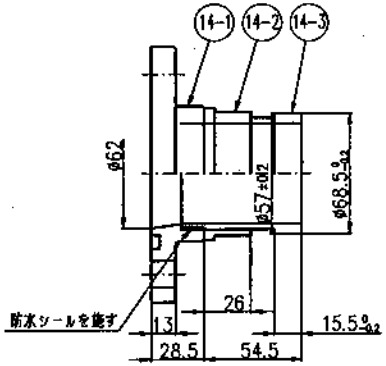

口金詳細図

符号	部品名称	材質	個数
14-3	差し金具	SUS304	1
14-2	押し輪	CAC406	1
14-1	フランジ	CAC406	1

キャップ回転表示詳細

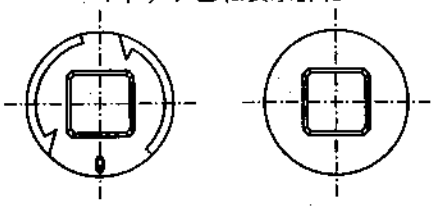

左回転開き　　右回転開き

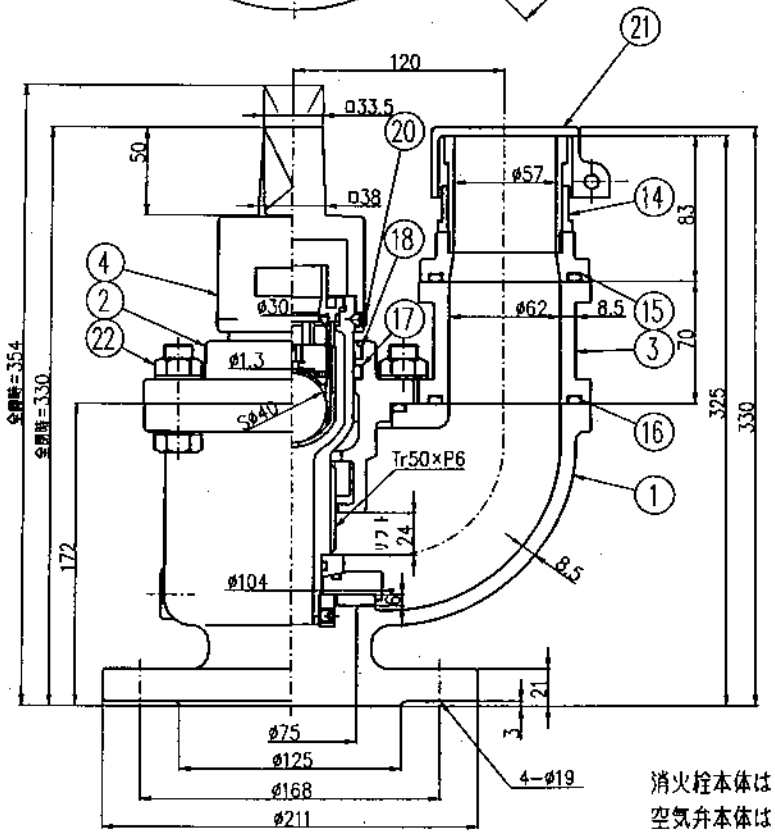

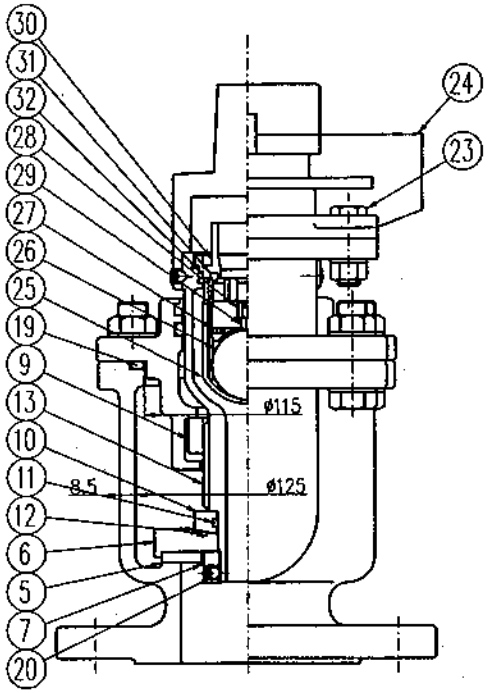

消火栓本体は、JWWA B 103−2000規格に準拠しています。
空気弁本体は、JWWA B 137−2002規格値を満たしています。

品番	部品名	材料	個数	備考
32	Oリング	NBR	1	
31	Oリング	NBR	1	
30	大空気孔弁座	CAC 406	1	
29	小空気孔弁座	NBR	1	
28	小空気孔弁座押さえ	ポリプロピレン	1	
27	避動弁体	ポリプロピレン	1	
26	フロート弁体	エポナイト	1	
25	フロート弁体案内	ABS樹脂	1	
24	ふたチェーン	樹脂	1	
23	六角ボルト・ナット・座金	SUS 304	2	
22	六角ボルト・ナット・座金	SUS 304	6	
21	ふた	樹脂	1	
20	六角穴付止めねじ	SUS 304	1	
19	Oリング	NBR	1	
18	ダストシール	NBR	1	
17	Oリング	NBR	1	
16	Oリング	NBR	1	
15	Oリング	NBR	1	
14	口金	———	1	
13	弁棒	CAC 406	1	
12	Oリング	NBR	1	
11	Oリング	NBR	1	
10	球面プレート	CAC 406	1	
9	めねじこま	CAC 406	1	
7	弁座押さえ	SUS 304	1	
6	弁体	CAC 406	1	
5	弁座	SBR	1	
4	キャップ	FCD450-10	1	
3	継ぎ足し管	FCD450-10	1	
2	弁ふた	FCD450-10	1	
1	弁箱	FCD450-10	1	

図名：HC型
地下式消火栓　急速空気弁内蔵型
単口−ø75・7.5K（空気弁：ø25）

製図	写図	審査	尺度
I.Endo	K.Miyaji	H.Miyagawa	free

平成 15年 12月 日　図番 DFA-1330-2
第 3 角 法

千代田工業株式会社