受注契約番号	製　作　仕　様　書

御納入先　　様	名　称	数　量
御注文先　　様	JWWA B 126型　ダクタイル鋳鉄製 水道用補修弁 2種−75キャップ式ボ―ル弁	

仕　様　明　細

1．主要項目

形　　式：	JWWA B126型	
呼　び　径：	75	mm
使用流体：	上　水	
使用圧力：	0.75 MPa	
最高許容圧力：	1.30 MPa	
フランジ規格：	7.5K（上部GF・下部RF）	
フランジ厚さ：	21（18＋3）	mm
面間距離：	100	mm
操作方式：	キャップ式	
開閉方向：	左回り開き	
回　転　数：	約2.5回転	

2 主要部材料

弁　　箱	FCD 450−10
弁　　棒	SUS 403
弁　　体	SUS 304
弁　　座	SBRにテフロンコーティング（芯金入り）

3．検　査

（社内検査）	（水協検査）	立会検査
弁箱耐圧試験：	水圧 1.75 MPa	
弁座漏れ試験：	水圧 0.75 MPa	
開閉作動試験：	有	
形状寸法検査：	有	
塗装検査：	有	

4．塗　装

本体内面：水道用エポキシ樹脂粉体塗装

本体外面：水道用エポキシ樹脂粉体塗装

5.付　属　品　（　　台　分　）

6．図　面　番　号

TC−362−100−B

符号	訂正記事	年月日	担当

H.Miyagawa	I.Endo	K.Miyaji

千代田工業株式会社

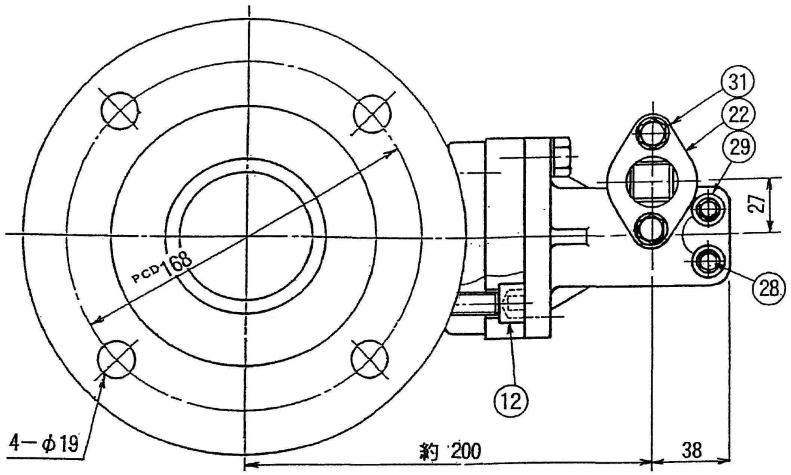

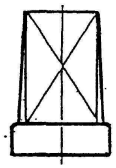

右回り開きのキャップ

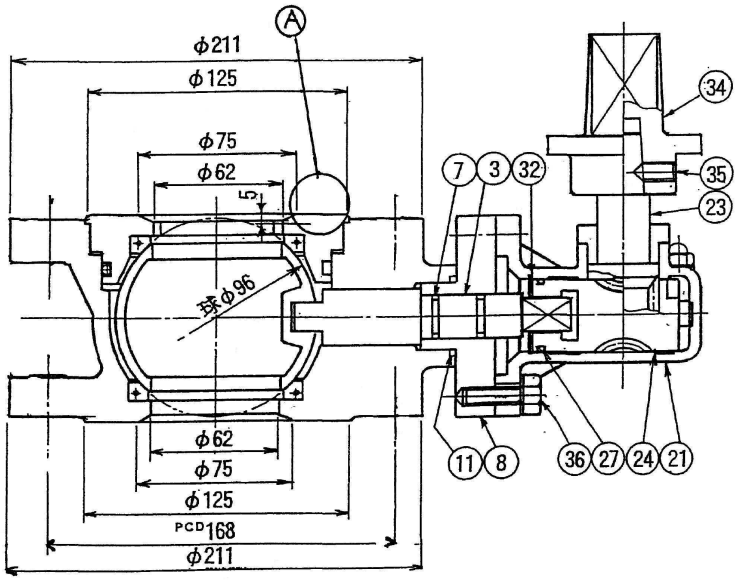

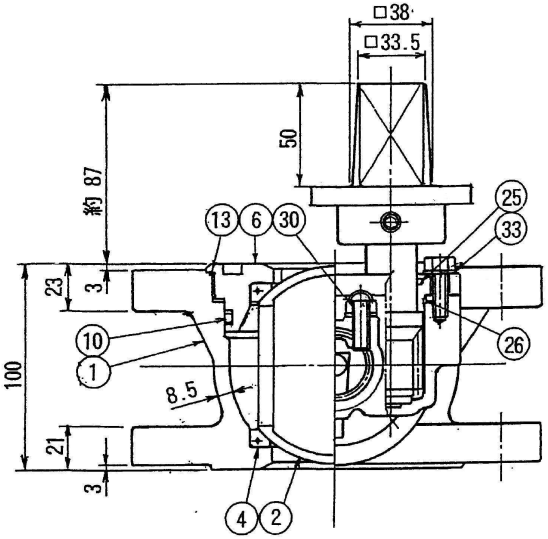

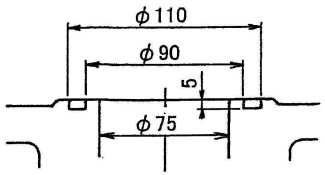

Ⓐ GF溝指示の場合

部番	部品名称	材料	個数	備考
36	六角ボルト･座金	SUS 304	4	M10
35	六角穴付止めねじ	SUS 304	1	M10
34	キャップ	FCD450-10	1	
33	平座金	SUS 304	2	M8用
32	C形穴用止め輪	SUS 304	1	呼び36
31	六角ボルト	SUS 304	2	M8
30	六角穴付止めねじ	SCM 435	2	M8 平先
29	シールワッシャ	市販品	2	SUSW-a
28	六角袋ナット	SUS 304	2	M8 3形
27	Oリング	NBR	1	G30
26	Oリングト	NBR	1	S31.5
25	Oリング	NBR	1	G25
24	ウォームホイール	C 6782B	1	
23	ウォーム軸	SUS 403	1	
22	押えフランジ	FDD450-10	1	
21	ギアケース	FCD450-10	1	
13	Oリング	NBR	1	S115
12	六角穴付ボルト	SUS 304	2	M12
11	Oリング	NBR	1	P32
10	Oリング	NBR	1	P100
8	弁棒受	C 3771B	1	又は C 3604B
7	Oリング	NBR	2	P18
6	弁箱弁座受	CAC 406	1	
4	弁箱弁座	SBR	2	ﾃﾌﾛﾝ張り
3	弁棒	SUS 403	1	
2	弁体	SUS 304	1	Niﾒｯｷ
1	弁箱	FCD450-10	1	

図名	ダクタイル鋳鉄製 水道用補修弁 キャップ式 ボール弁 φ75X100L						
製図	I.Endoh	写図	K.Miyaji	審査	Y.Ohosima	尺度	free
平成 16 年 11月 日				図番	TC-362-100-B		
第 3 角法							

千代田工業株式会社

M