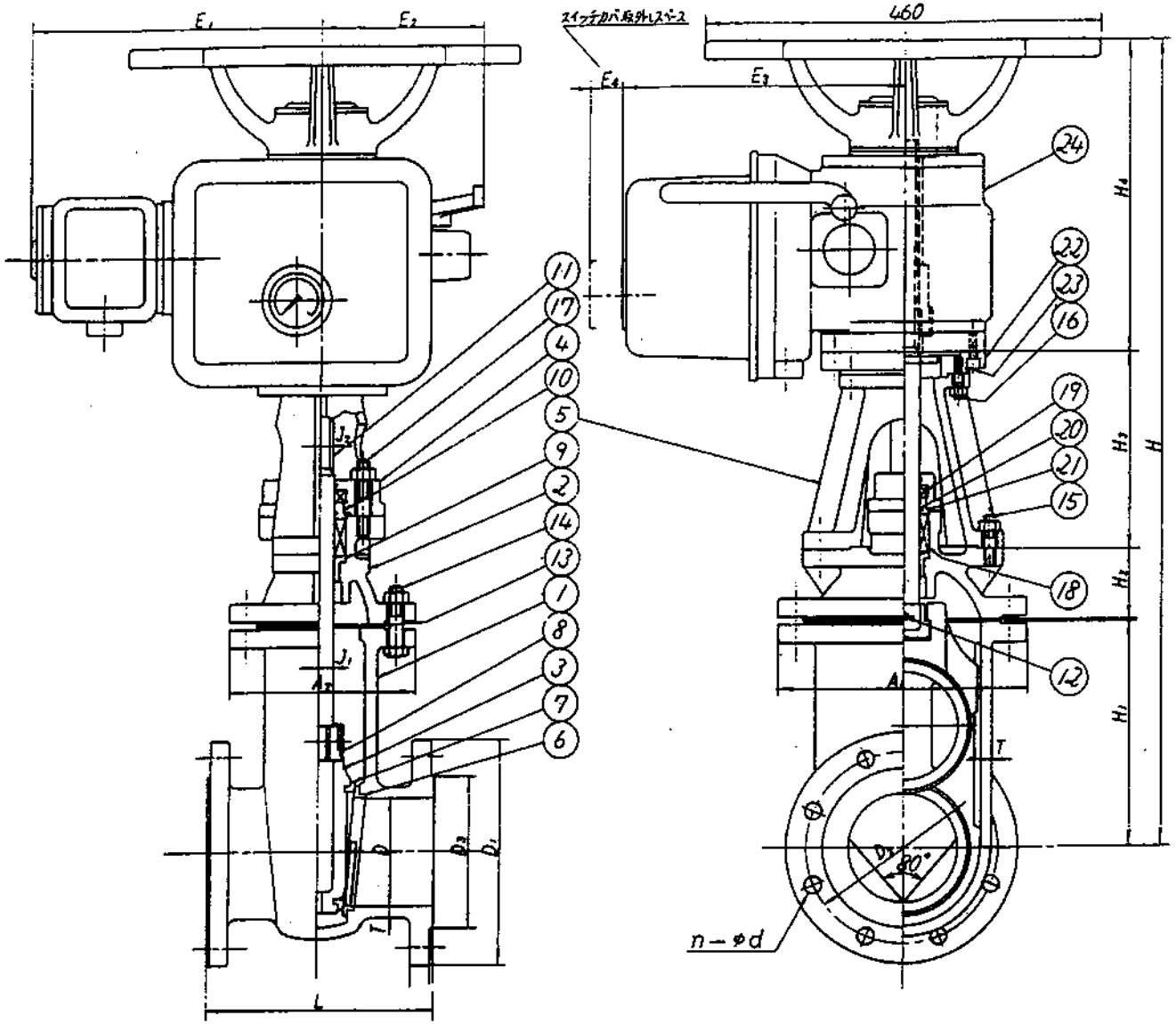

使用圧力	MPa(kgf/cm²)
電動機	KW, P
操作電源	V, Hz
ハンドル開閉方向	左回り開き
電動開閉時間	約 分 秒
備考	

番号	品名	材質	個数	摘要
24	バルブコントロール	LTKD-02	1式	
23	六角穴付ボルト	SCM 435	4	
22	アダプタ	FC 200	1	
21	Oリング	NBR	1	
20	Oリング	NBR	2	
19	Xリング	NBR	1	
18	グランドパッキン	NBR	1	
17	植込ボルト・ナット	C 3604B	2	
16	植込ボルト・ナット	SUS 304	16	
15	植込ボルト・ナット	SUS 304	4	
14	六角ボルト・ナット	SUS 304		
13	ガスケット	NBR	1	
12	ピン	SUS 304	1	
11	弁棒	SUS 403	1	
10	ブシュ	BC 6	1	
9	ブシュ	BC 6	1	
8	こま	BC 6	1	
7	弁体弁座	SUS 403	2	
6	弁箱弁座	SUS 304	2	デルタボート
5	スタンド	FC 200	1	
4	グランド	FC 200	1	
3	弁体	FCD 450	1	
2	弁ふた	FCD 450	1	
1	弁箱	FCD 450	1	

D	呼び圧力	D_1	D_2	D_3	F	f	d	n	A_1	A_2	T	J_1	J_2	E_1	E_2	E_3	E_4	H_1	H_2	H_3	H_4	H	L
75	7.5K	211	168	125	24	3	19	4	226	182	10°	26	TW24×$^{+4}$	363	182	327	160	176	66	195	377	817	240
	10 K	185	150	126	24	2	19	8															
100	7.5K	238	195	152	25	3	19	4	256	200	12	28	TW26×$^{+4}$	363	182	327	160	222	70	215	377	887	250
	10 K	210	175	152	25	2	19	8															
125	7.5K	263	220	177	25	3	19	6	288	214	13°	32	TW30$^{+3.5}_{0}$	363	182	327	160	262	80	220	377	945	260
	10 K	250	210	177	25	2	23	8															

図名: KDO-02, 外ねじ式・コロナルV, FCD/SUS
水道用電動仕切弁 75~125

製図 写図 審査 尺度 ／

H. 年 月 日
第 3 角 法
図番 H-55B14v

千代田工業株式会社

デルタ
).2kw

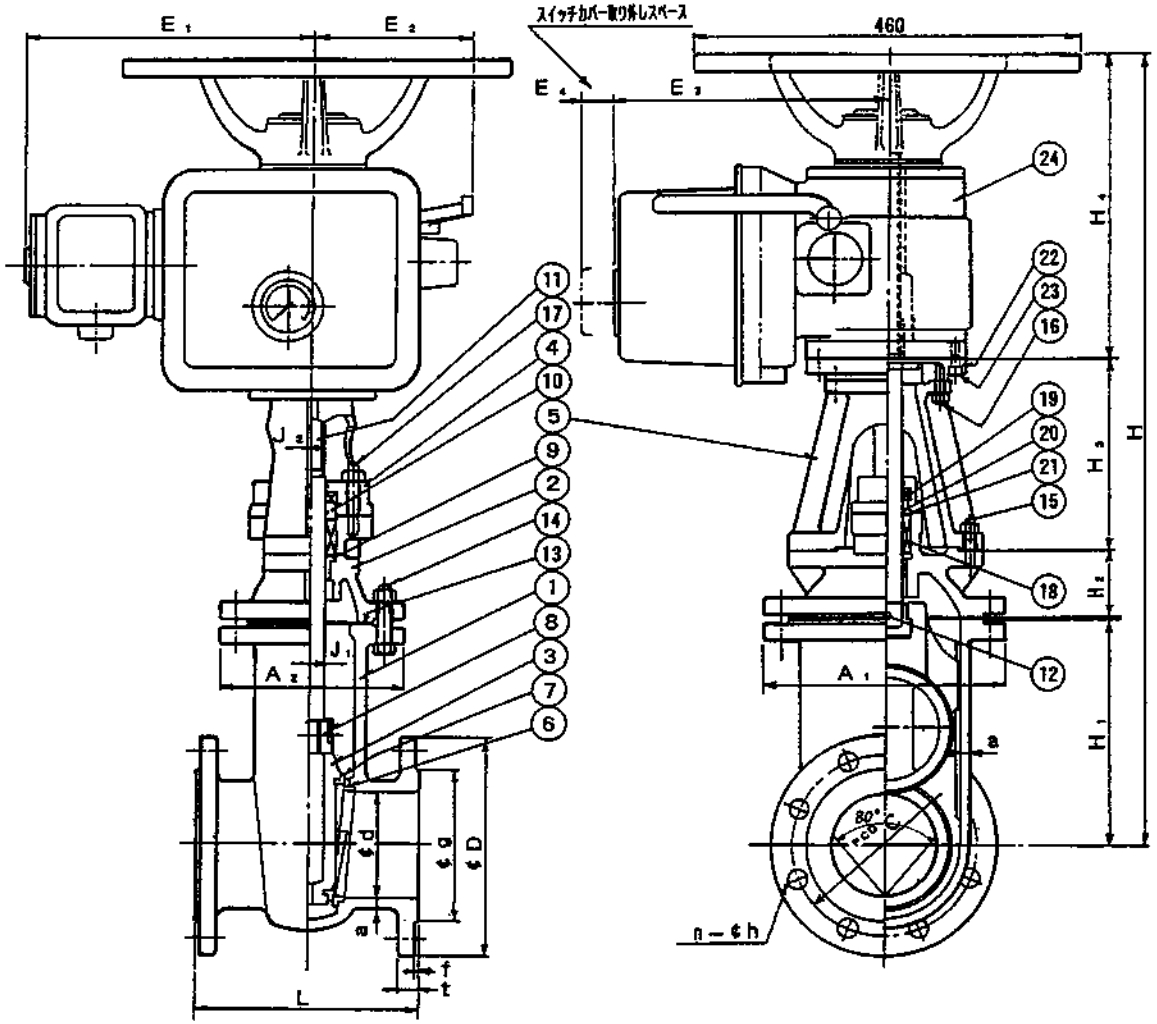

品番	部品名	材料	個数	備考
24	バルブコントロール	LTKD-02	1式	
23	六角穴付ボルト	SCM 435	4	φ150の場合不要
22	アダプター	FC 200	1	
21	Oリング	NBR	1	
20	Oリング	NBR	1	
19	Xリング	NBR	1	
18	グランドパッキン	NBR	1	
17	植込ボルト・ナット	C 3604 B	2	
16	植込ボルト・ナット	SUS 304	16	
15	植込ボルト・ナット	SUS 304	4	
14	六角ボルト・ナット	SUS 304		
13	ガスケット	NBR	1	
12	ピン	SUS 304	1	
11	弁棒	SUS 403	1	
10	ブシュ	CAC 406	1	
9	ブシュ	CAC 406	1	
8	こま	CAC 406	1	
7	弁体弁座	SUS 403	2	
6	弁箱弁座	SUS 304	2	ﾃﾞﾙﾀﾎﾞｰﾄ
5	スタンド	FC 200	1	
4	グランド	FC 200	1	
3	弁体	FCD450-10	1	
2	弁体	CAC 406	1	
1	弁箱	FCD450-10	1	

呼び径 d	呼び圧	フランジ D	g	C	n	h	t	f	J1	J2 呼び	山数	A1	A2	a	E1	E2	E3	E4	H1	H2	H3	H4	H	L
150	7.5K	290	204	247	6	19	26	3	35	TW35	3.0	320	222	15	360	182	327	160	301	90	220	377	991	280
	10K	280		240	8	23																		
200	7.5K	342	256	299	8	19	27	3	40	TW40	3	392	260	17		182	327	160	364	90	285	377	1120	300
	10K	330		290	12	23																		

KDO-02．外ねじ式・コロナルV FCD/SUS

水道用電動仕切弁

φ150，φ200 （0.4 Kw）

製図	I.Endo	写図	K.Miyaji	審査	K.Kobayashi	尺度	Free
平成 8 年 3 月 日				図番	H-55B24		
第三角法							

千代田工業株式会社

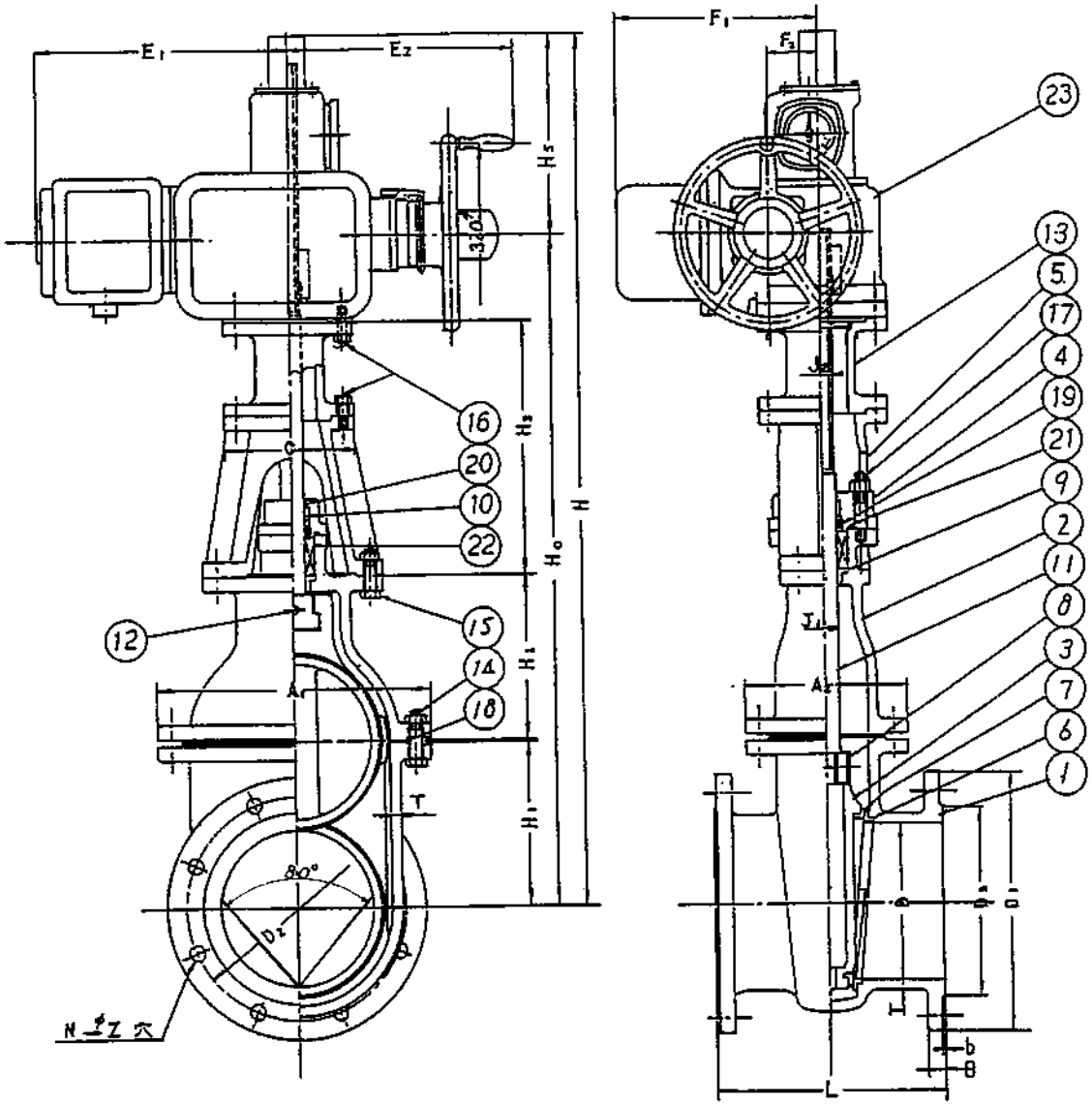

番	品名	材質	個	摘要
23	バルブコントロール	LTKD-05	1式	
22	パッキン	NBR	1式	
21	Oリング	NBR	1	
20	Oリング	NBR	2	
19	Xリング	NBR	1	
18	ガスケット	SBR	1	
17	植込ボルト・ナット	C3604B	2	
16	六角ボルト(又は植込ボルト・ナット)	SUS 304	16	
15	六角ボルト・ナット	SUS 304	4	
14	六角ボルト・ナット	SUS 304		
13	脚足スタンド	FSGP	1	
12	ピン	SUS 304	1	
11	弁棒	SUS 403	1	
10	ブシュ	CAC 406	1	
9	ブシュ	CAC 406	1	
8	こま	CAC 406	1	
7	弁体弁座	SUS 403	2	
6	弁箱弁座	SUS 304	2	デルタボート
5	スタンド	FC 200	1	
4	グランド	FC 200	1	
3	弁体	FCD 450	1	
2	弁ふた	FCD 450	1	
1	弁箱	FCD 450	1	

D	呼び圧	D_1	D_2	D_3	B	b	Z	N	A_1	A_2	T	J_1	J_2	E_1	E_2	F_1	F_2	H_1	H_2	H_3	H_4	H_5	H(開)	L
200	10 K	330	290	256	27	2	23	12	392	260	17	40	TW38×M3.0		360	360	84	364	90	395	992	308	1300	300
250	7.5 K	410	360	308	29	3	23	8	450	272	18	44	TW42×M2.5		360	360	84	266	267	425	1101	308	1410	380
	10 K	400	355	308	29	2	25	12																
300	7.5 K	464	414	362	31	4	23	10	512	288	20	46	TW44×M2.5		360	360	84	319	293	480	1235	390	1630	400
	10 K	445	400	362	31	3	25	16																
350	7.5 K	530	472	414	32	4	25	10	582	320	22	50	TW48×M2.5		360	360	84	370	329	550	1392	440	1835	430
	10 K	490	445	414	32	3	25	16																
400	7.5 K	582	524	466	34	4	25	12	666	386	25	52	TW50×M2.5		360	360	84	422	380	610	1555	490	2050	470
	10 K	560	410	466	34	3	27	16																

図名: KDO-05, 外ねじ式・コロナルV FCD/SUS
水道用電動仕切弁 200~400

製図 | 写図 | 審査 | 尺度 Free

年 月 日 | 図番 H-56A32

第 3 角 法

千代田工業株式会社