受注契約番号	製　作　仕　様　書

御納入先 様	名　称	数　量
御注文先 様	ダクタイル鋳鉄製 水道用補修弁 4種-75キャップ式ボール弁	

仕　様　明　細

1．主要項目		3．検　査
形　式：	JWWA B126型準	（社内検査）　（水協検査）　立会検査
		弁箱耐圧試験：水圧 2．4 MPa
呼び径：	75 mm	弁座漏れ試験：水圧 1．76MPa
		開閉作動試験：　有
使用流体：	上　水	形状寸法検査：　有
使用圧力：	1．6 MPa	塗装検査：　有
最高許容圧力：	2．2 MPa	
フランジ規格：	16K 上部GF 下部RF	
フランジ厚さ：	24(21+3) mm	**4．塗　装**
面間距離：	150 mm	本体内面：水道用エポキシ樹脂粉体塗装
操作方式：	キャップ式	
開閉方向：	右回り開き	本体外面：水道用エポキシ樹脂粉体塗装
2．主要部材料		**5．付　属　品（　台分）**
弁　箱	FCD 450-10	
弁　棒	C 3771B	
弁　体	CAC 406	
弁　座	SBRにテフロンコーティング（芯金入り）	
		6．図面番号
		TC-311D-8-16K

符号	訂正記事	年月日	担当

	H.Miyagawa	I.Endo	K.Miyazi

㈱千代田工業株式会社

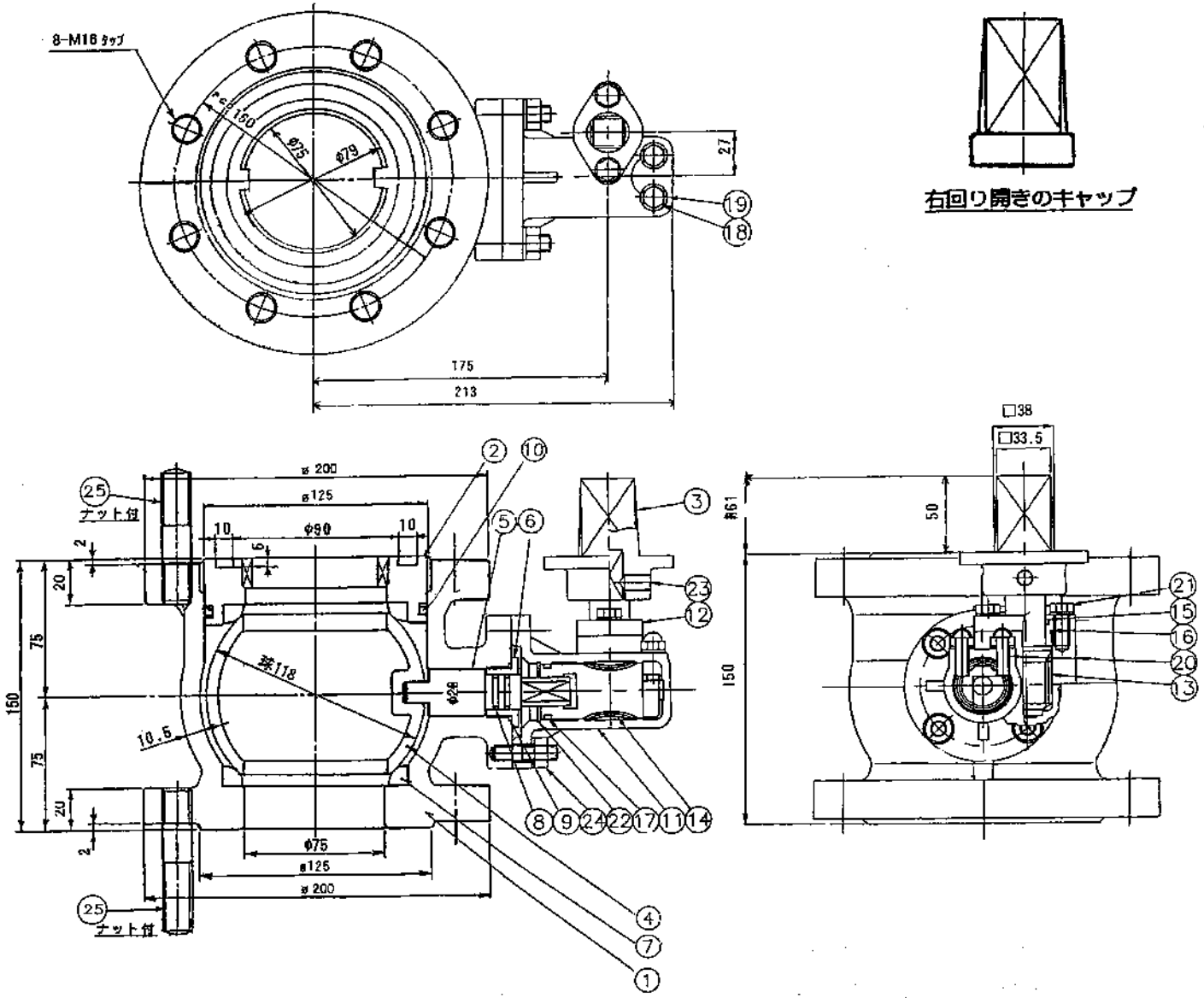

品番	部品名	材料	個数	備考
25	植込ボルト・ナット・座金	SUS304	16式	M20
24	植込ボルト・ナット・座金	SUS304	4	M10
23	六角穴付止めねじ	SUS304	1	M10
22	C形穴用止め輪	SUS304	1	呼び36
21	六角ボルト・座金	SUS304	2	M8
20	六角穴付止めねじ	SCM435	2	M8 平先
19	シールワッシャ	市販品	2	SUSW-a
18	六角袋ナット	SUS304	2	M8 3形
17	O リング	NBR	1	G30
16	O リング	NBR	1	S31.5
15	O リング	NBR	1	G25
14	ウォームホイール	C6782B	1	
13	ウォーム軸	SUS403	1	
12	押えフランジ	FCD450-10	1	
11	ギアケース	FCD450-10	1	
10	O リング	NBR	1	P110
9	O リング	NBR	1	G30
8	O リング	NBR	2	P18
7	弁箱弁座	SBR	2	テフロン張り芯金入り
6	弁棒受	C3604B	1	
5	弁棒	C3771B	1	
4	弁体	ABS樹脂	1	
3	キャップ	FCD450-10	1	
2	弁座押え	FCD450-10	1	
1	弁箱	FCD450-10	1	

図名: ダクタイル鋳鉄製（キャップ式ボール弁）上部GF
水道用補修弁
φ75×150L 16K

製図: M.Nishizawa　写図:　審査:　尺度:

平成19年7月30日　第3角法

図番: TC-311D-8-16K

千代田工業株式会社