第三角法

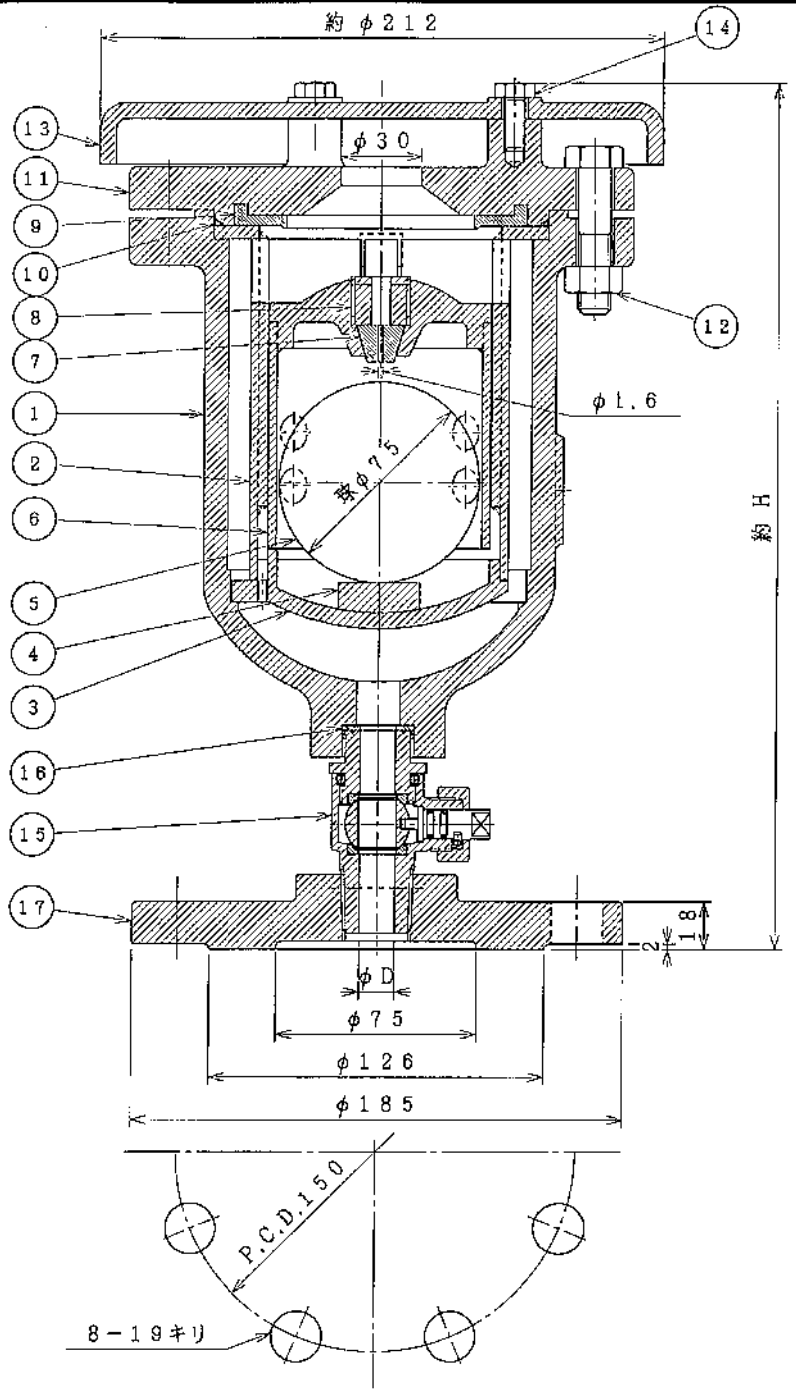

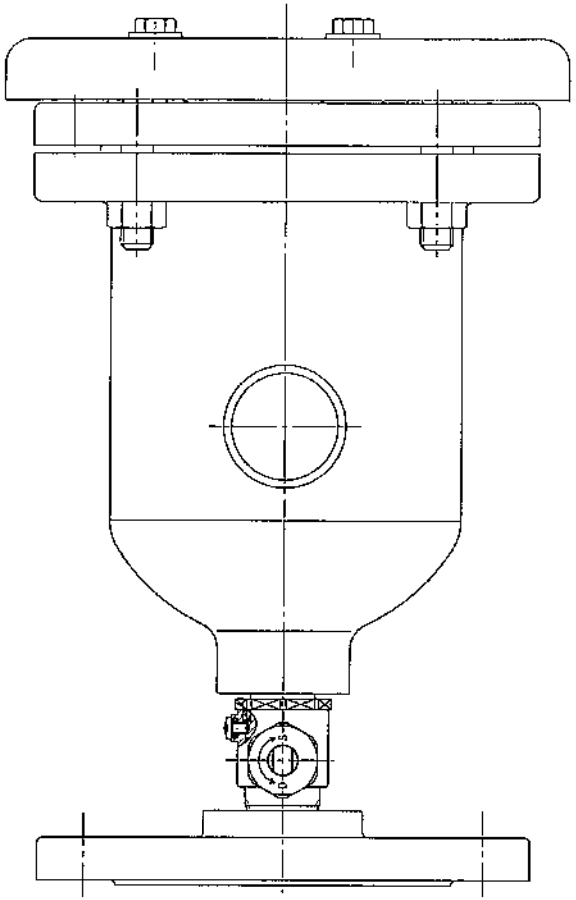

注記：
ボール弁のハンドルの向きは、
ネジコミのため、図面通りでありません。

最高使用圧力　1.0 MPa
試験圧力　弁箱　2.3 MPa
　　弁座　1.0 MPa

品番	部品名称	材質	個数	摘要
20				
19				
18				
17	フランジ	FCD450-10	1	
16	ガスケット	SBR	1	
15	ボール弁	CAC406製	1組	
14	六角ボルト	SS400	3	
13	カバー	FC200	1	
12	六角ボルト・ナット	SS400	4組	
11	フタ	FCD450-10	1	
10	Oリング	NBR	1	
9	大空気孔弁座	SBR	1	
8	ネジコマ	合成樹脂	1	
7	小空気孔弁座	SBR	1	
6	遊動弁体	合成樹脂	1	
5	フロート弁体	発泡エボナイト	1	
4	保護材	合成樹脂	1	
3	底フタ	CAC406	1	
2	フロート弁体案内	合成樹脂	1	
1	弁箱	FCD450-10	1	

FL：呼び径φ75用 JIS G 5527 (10K) に準じる

呼び径	D	H
φ13	13	325
φ20	20	341

φ13、φ20（フランジ形）
水道用急速空気弁 組立図

尺度	✓	図番	D－20－BD－3－M－Q △
納入先		作図	2011.12. 1
設計	明渡	製図	宮地
検図	小林		

千代田工業 株式会社

符号	訂正	日付	担当	検図	承認
△1 ×					

A 3