鋳鉄製 地上式単口消火栓補修弁付 回転式 積雪型 ポール付(単口)Φ75

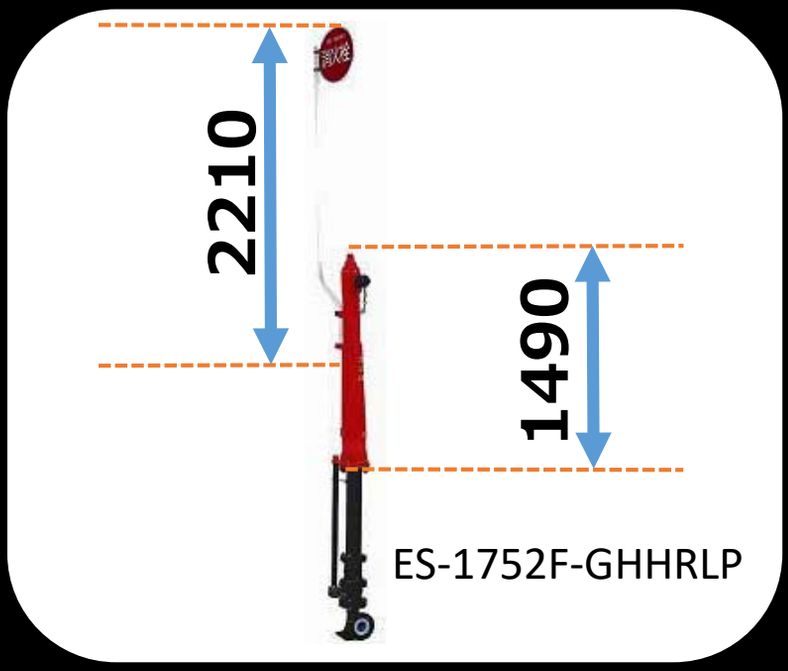

放水口は回転式で３６０°放水可能です。

本体に衝撃を受けても、弁体部からの漏水を防ぐ安全装置付です。

外径寸法

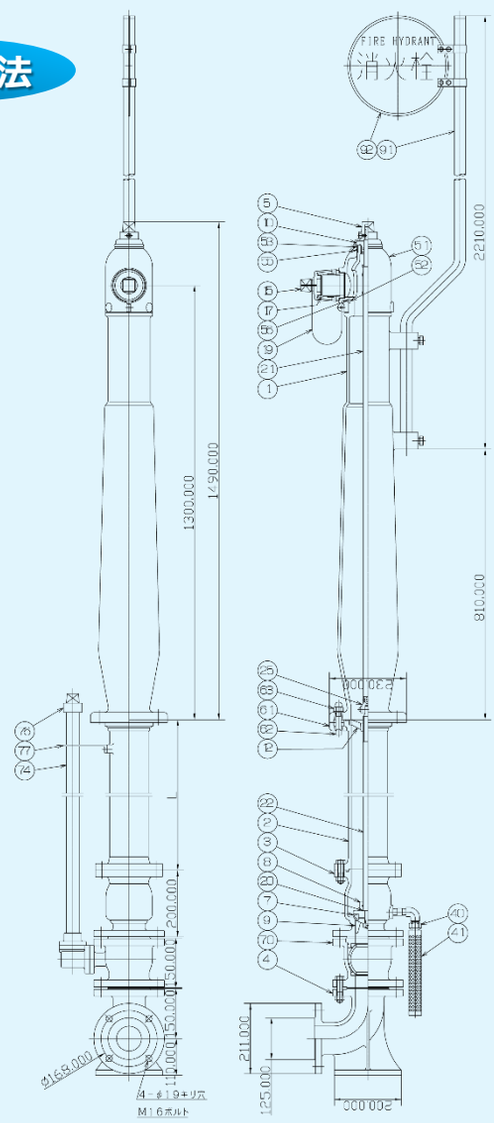

B	L
600	100
900	400
1000	500
1200	700

品番	部品名	材料	個数
92	消防標識	AL	1
91	標識用ポール	STKM14	1
77	支え板	SS400	1
76	補修弁開閉キャップ	FC200	1
74	保護管	SGP	1
70	ポール形補修弁	FCD450他	1set
63	六角袋ナット	SUS304	4
62	取付ボルト	FCD450	4
61	安全座金	FC200	4
56	Vリング	NBR	1
55	Vリング	NBR	1
53	ライナー	CAC406	1
52	ライナー	CAC406	1
51	自在回転輪	FC200	1
41	排水パイプ	合成樹脂	1
40	自動排水弁	C3604B	1set
25	自在接手	CAC406	1set
22	下部弁軸	SUS403	1
21	上部弁軸	SUS403	1
20	スラスト座金	T/#9015	2
19	チエーン	SS400	1set
17	口金	CAC406	1
15	口金ふた樹脂		1
12	弁軸めねじ	CAC406	1
10	グランド	C3604B	1
9	弁体ガイド	CAC406	1
8	弁体	CAC406	1
7	メインバルブ	EPDM	1
5	開閉キャップ	FC200	1
4	乙管	FCD450	1
3	弁胴	FCD450	1
2	地中直管	FCD450	1
1	本体	FC200	1

千代田工業 株式会社

TEL 06-6358-3541　FAX 06-6358-3367

〒530-0041　大阪市北区天神橋2丁目北1番21号

https://chiyoda-kogyokk.jp/