# 鋳鉄製 地上式単口消火栓 回転式多積雪型
# 口金二段式 Φ75

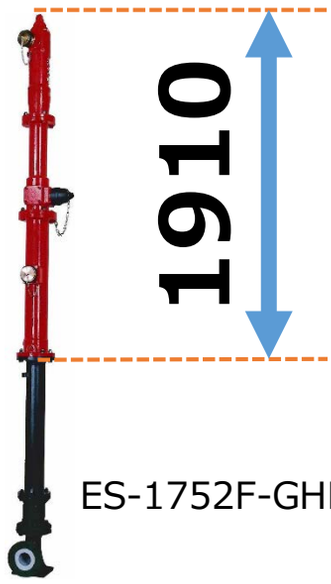


ES-1752F-GHRLL

放水口は回転式で３６０°放水可能です。

本体に衝撃を受けても、弁体部からの漏水を防ぐ安全装置付です。

## 外径寸法

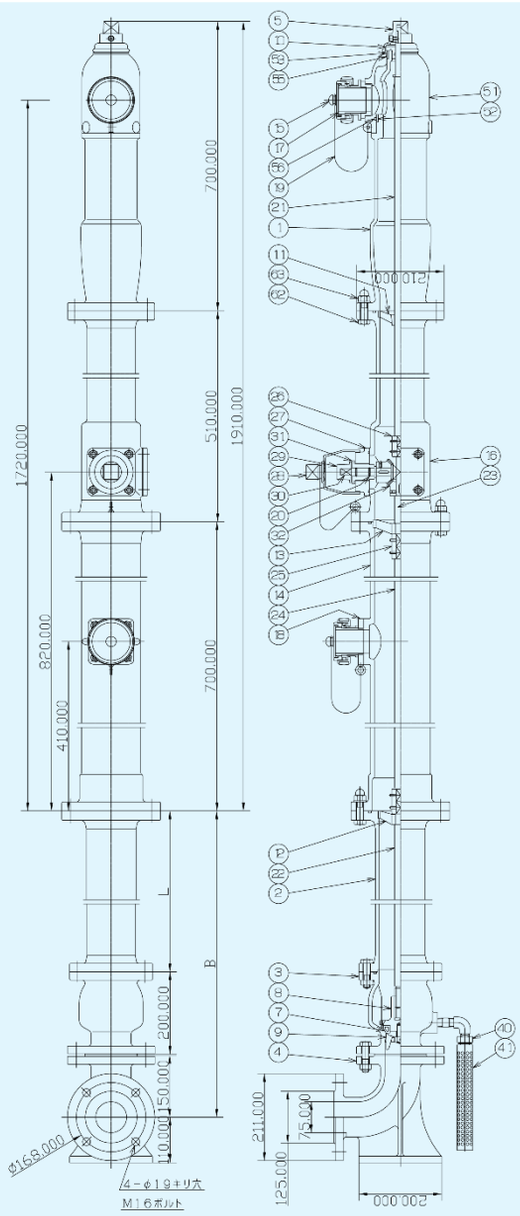


| B | L |
|---|---|
| 600 | 250 |
| 900 | 550 |
| 1000 | 650 |
| 1200 | 850 |
| | |
| | |

| 品番 | 部品名 | 材料 |
|---|---|---|
| 63 | 六角袋ナット | SUS304 |
| 62 | 六角ボルト | SUS304 |
| 56 | Vリング | NBR |
| 55 | Vリング | NBR |
| 53 | ライナー | CAC406 |
| 52 | ライナー | CAC406 |
| 51 | 自在回転輪 | FC200 |
| 41 | 排水パイプ | 合成樹脂 |
| 40 | 自動排水弁 | C3604B |
| 32 | ベベルギャー | S45C |
| 31 | 軸受ブッシュ | C3604 |
| 30 | ギャー軸 | SUS403 |
| 29 | ギャー軸キャップ | FC200 |
| 28 | ギャー軸用ふた | FC200 |
| 27 | ギャー軸軸受 | FC200 |
| 26 | カップリング（小） | FCD450 |
| 25 | カップリング（大） | FCD450 |
| 24 | 弁軸（中） | SUS403 |
| 23 | 弁軸（ギャー） | SUS403 |
| 22 | 弁軸（下） | SUS403 |
| 21 | 弁軸（上） | SUS403 |
| 20 | Oリング | NBR |
| 19 | チェーン | SS400 |
| 18 | フランジ | FC200 |
| 17 | 口金 | CAC406 |
| 16 | 本体（中） | FC200 |
| 15 | 口金ふた | CAC406 |
| 14 | 本体（下） | FC200 |
| 13 | 弁棒受け | CAC406 |
| 12 | 弁棒受け | CAC406 |
| 11 | 弁棒受け | CAC406 |
| 10 | グランド | C3604B |
| 9 | 弁体ガイド | CAC406 |
| 8 | 弁体 | CAC406 |
| 7 | メインバルブ | EPDM |
| 5 | 開閉キャップ | FC200 |
| 4 | 乙管 | FCD450 |
| 3 | 弁胴 | FCD450 |
| 2 | 地中直管 | FCD450 |
| 1 | 本体（上） | FC200 |


千代田工業 株式会社

TEL 06-6358-3541　FAX 06-6358-3367

〒530-0041　大阪市北区天神橋2丁目北1番21号

https://chiyoda-kogyokk.jp/