受注契約番号	製　作　仕　様　書

御納入先 様	名　称	数　量
御注文先 様	ダクタイル鋳鉄製 水道用補修弁 2種-100キャップ式ボール弁	

仕　様　明　細

1．主要項目		3. 検　査	
形　式：	JWWA B126型 準拠	（社内検査）（水協検査）	立会検査
		弁箱耐圧試験：	水圧1．75MPa
呼び径：	100 mm	弁座漏れ試験：	水圧0．75MPa
		開閉作動試験：	有
使用流体：	上　水	形状寸法検査：	有
使用圧力：	0．75 MPa	塗装検査：	有
最高許容圧力：	1．3 MPa		
フランジ規格：	7．5K（上部GF・下部RF）		
フランジ厚さ：	21（18＋3） mm	4. 塗　装	
面間距離：	200 mm	本体内面：	水道用エポキシ樹脂粉体塗装
操作方式：	キャップ式		
開閉方向：	左回り開き	本体外面：	水道用エポキシ樹脂粉体塗装

2 主要部材料		5.付　属　品 （　台　分　）
弁　箱	FCD 450-10	
弁　棒	C3771B	
弁　体	CAC 406	
弁　座	NBRにテフロンコーティング	

6. 図面番号
TC-4152-200-2BG

符号	訂正記事	年月日	担当
	H.Miyagawa	I.Endo	K.Miyaji

千代田工業株式会社

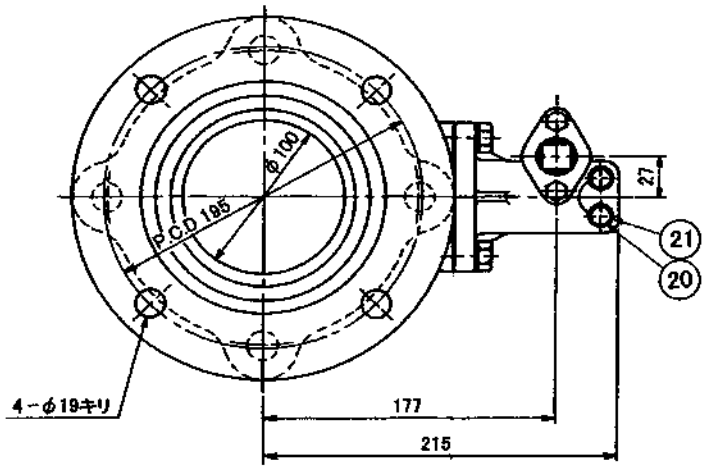

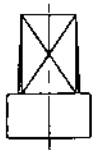

右回り開きのキャップ

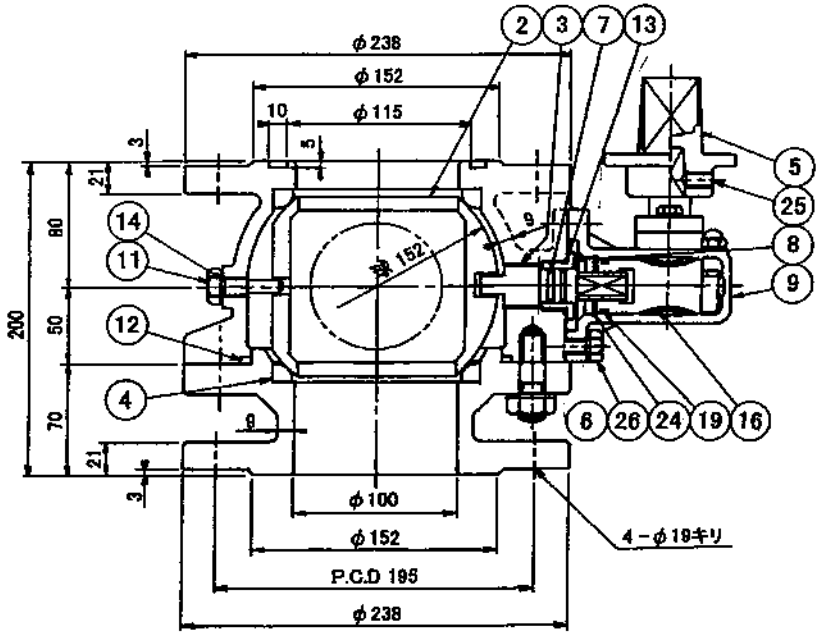

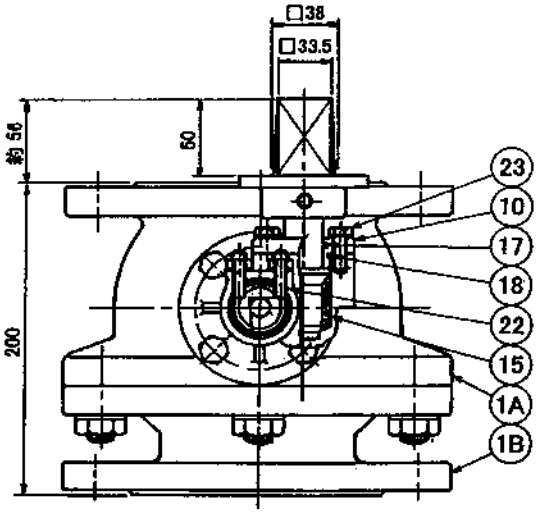

品番	部品名	材料	個数	備考
26	六角ボルト・座金	SUS 304	2S	M10
25	六角穴付止ねじ	SUS 304	1	M10
24	C形穴用止め輪	SUS 304	1	呼び36
23	六角ボルト・座金	SUS 304	2S	M8
22	六角穴付止ねじ	SCM 435	2	M8 平先
21	シールワッシャ	市販品	2	SUSW-8
20	六角袋ナット	SUS 304	2	M8 3形
19	Oリング	NBR	1	G30
18	Oリング	NBR	1	S31.5
17	Oリング	NBR	1	G25
16	ウォームホイール	C 6782 B	1	
15	ウォーム軸	SUS 403	1	
14	Oリング	NBR	1	P10
13	Oリング	NBR	1	G30
12	Oリング	NBR	1	G115
11	センターボルト	C 3604 B	1	
10	押えフランジ	FCD450-10	1	
9	ギアケース	FCD450-10	1	
8	弁棒受	C 3604 B	1	
7	Oリング	NBR	2	P18
6	植込ボルト・ナット・座金	SUS 304	4S	
5	キャップ	FCD450-10	1	
4	弁箱弁座	SBR	2	テフロン貼り
3	弁棒	C 3771 B	1	
2	弁体	CAC 406	1	無電解メッキ
1B	弁箱(B)	FCD450-10	1	
1A	弁箱(A)	FCD450-10	1	

図名: ダクタイル鋳鉄製 上部GF (JWWA B 126 準拠)

水道用補修弁

キャップ式・ボール弁 φ100×200L-7.5K

製図	写図	審査	尺度
K.Miyaji	K.Kobayashi	M.Nishizawa	Free

平成21年2月23日

第三角法

図番 TC-4152-200-2BG

千代田工業株式会社