受注契約番号	製　作　仕　様　書

御納入先	名　称	数　量
様	JWWA B 126型 ダクタイル鋳鉄製 水道用補修弁 2種-75-レバー式ボール弁	
御注文先 様		

仕　様　明　細

1．主要項目		3. 検　査	
形　式：	JWWA B126型に準拠	（社内検査）（水協検査）立会検査	
		弁箱耐圧試験：	水圧1．75MPa
呼び径：	75 mm	弁座漏れ試験：	水圧0．75MPa
		開閉作動試験：	有
使用流体：	上　水	形状寸法検査：	有
使用圧力：	0．75 MPa	塗装検査：	有
最高許容圧力：	1．30 MPa		
フランジ規格：	7．5K（上部GF・下部RF）		
フランジ厚さ：	24（21＋3） mm	4. 塗　装	
面間距離：	200～400 mm	本体内面：	水道用エポキシ樹脂粉体塗装
操作方式：	レバー式		
開閉方向：	右回り開き	本体外面：	水道用エポキシ樹脂粉体塗装
2 主要部材料		5.付属品（　台分）	
弁　箱	FCD 450-10		
弁　棒	C 3771B		
弁　体	ABS合成樹脂		
弁　座	SBRにテフロンコーティング（芯金入り）		
ハンドル	SUS 403		
		6. 図面番号	
		T-3021Do-T	

符号	訂正記事	年月日	担当
	H.Miyagawa	I.Endo	K.Miyaji

㈱ 千代田工業株式会社

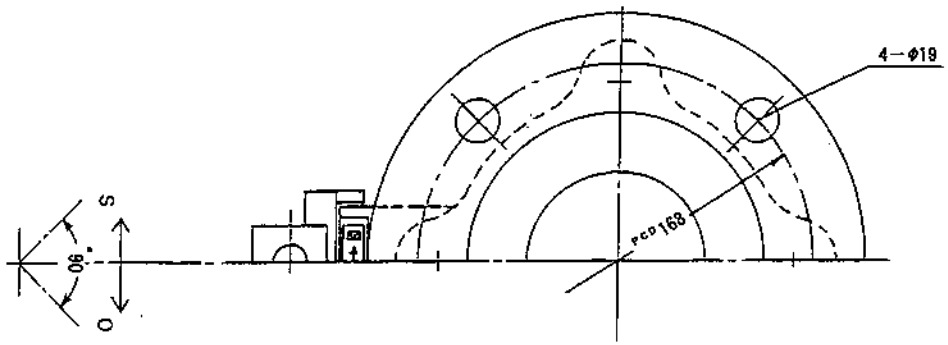

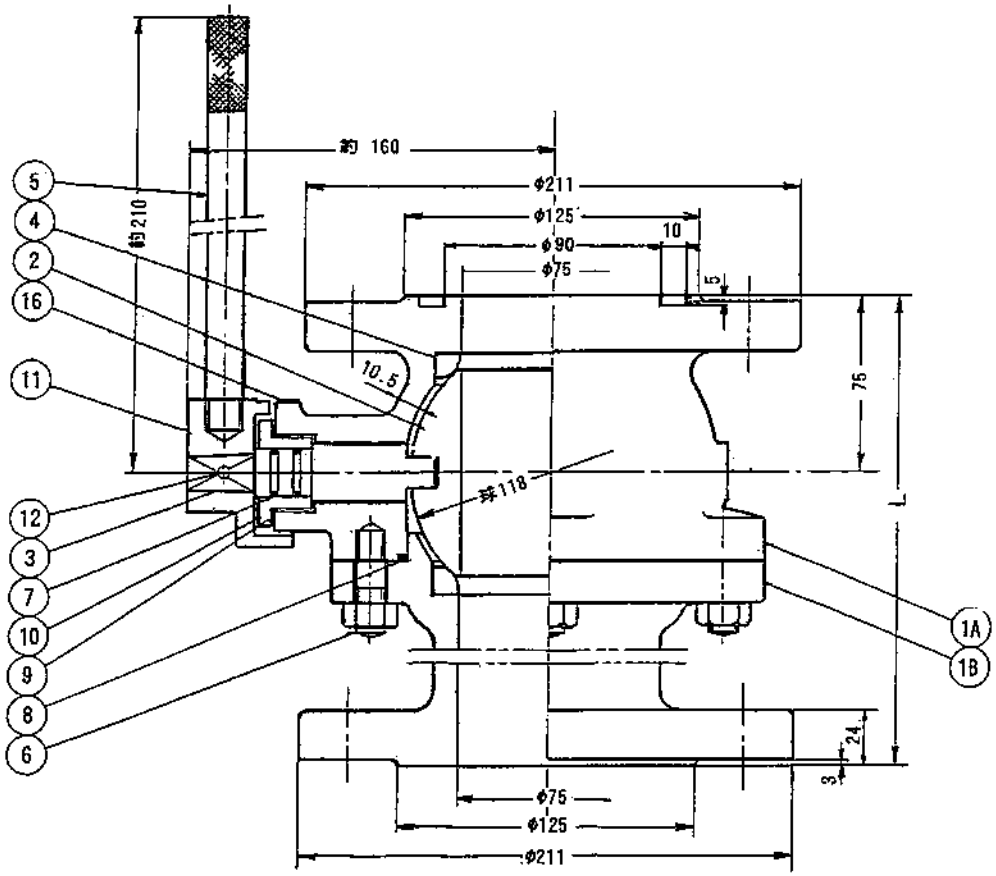

型　番	L
T−3021a	200
T−3021b	250
T−3021c	300
T−3021d	400

部番	部品名称	材料	個数	備考
16	開閉支持板	C 2801	1	
12	テーパピン	C 3604B	1	
11	ストッパー	FC 200	1	
10	弁棒受	C 3771B	1	
9	Oリング	NBR	1	
8	Oリング	NBR	1	
7	Oリング	NBR	2	
6	鉄ボルト・ナット	SUS 304	4s	
5	レバーハンドル	SUS 403	1	
4	弁座	SBR	2	ﾃﾌﾛﾝ張り
3	弁棒	C 3771B	1	
2	弁体	ABS 樹脂	1	
1B	弁箱（下）	FCD 450-10	1	
1A	弁箱（上）	FCD 450-10	1	

図名	ダクタイル鋳鉄製　7．5K上面フランジGF溝 水道用補修弁 レバー式ボール弁　φ75×200〜400L						
製図	I.Endo	写図	K.Miyaji	審査	H.Miyagawa	尺度	free
平成12年1月日				図番	T-3021Do-T		
第3角法							

千代田工業株式会社