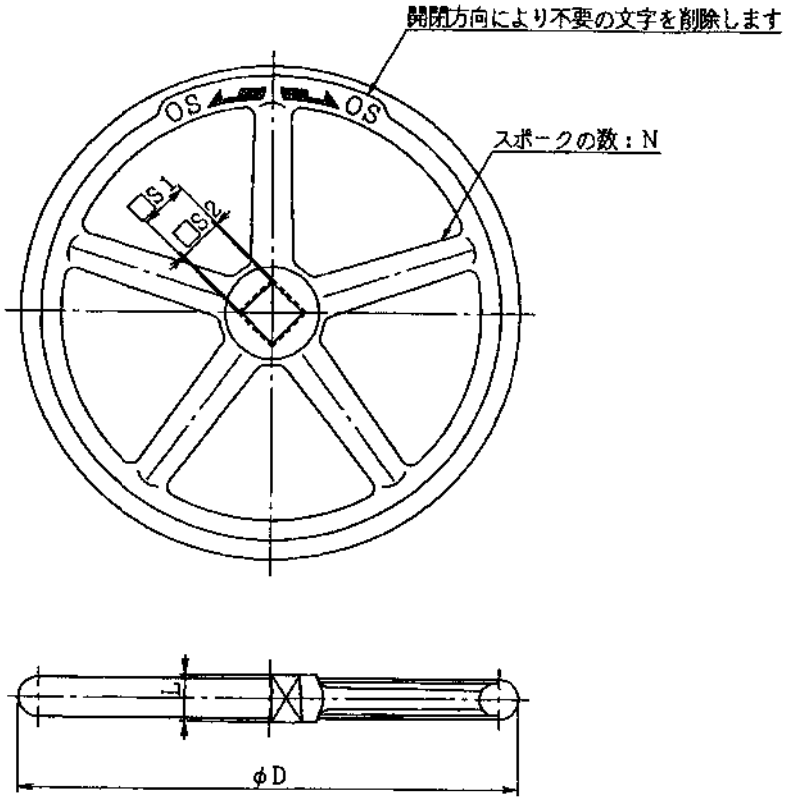

呼び寸法	D	S1	S2	L	N	使用する呼び径
200	200	39	37.0	24	3	φ50
280	280	39	36.0	30	5	φ75、φ100
315	315	39	36.0	32	5	φ150
360	360	39	35.5	36	5	φ200
400	400	39	35.5	38	5	φ250
500	500	39	35.0	45	5	φ300

右廻り開き

塗装仕様　エポキシ樹脂粉体塗装

品番	部品名	材質	個数	備考
1	着脱ハンドル	FC200	1	

尺度				
日付	平成11年11月26日			
承認	検図	製図	担当	
	K.Kobayashi	K.Kobayashi	K.Miyaji	K.Miyaji

品名：JWWA B 120-2000 水道用ソフトシール仕切弁 2種、3種用 着脱ハンドル

図番：MK-011-0003 △A

千代田工業株式会社

符号	改訂理由	日付	担当	承認	来歴
△A	呼び径φ300用を追加（呼び寸法500）	H14年 4月 4日	福島	土田	
△B					
△C					

第三角法

CAD. NO.
CAD7-B160-B1
CAD7-B160-B2
CAD-F-SDS7