受注契約番号	製　作　仕　様　書

御納入先　　様	名　称	数　量
御注文先　　様	ダクタイル鋳鉄製 水道用補修弁 2種-75×100×150L-レバー式ボール弁	

仕　様　明　細

1．主要項目		3. 検　査	
形　式：	JWWA B126型に準拠	（社内検査）（水協検査）	立会検査
		弁箱耐圧試験：	水圧 1．75MPa
呼び径：	上部:75 mm	弁座漏れ試験：	水圧 0．75MPa
	下部:100 mm	開閉作動試験：	有
使用流体：	上　水	形状寸法検査：	有
使用圧力：	0．75MPa	塗装検査：	有
最高許容圧力：	1．30MPa		
フランジ規格：	上部GF・下部RF		
フランジ厚さ：	21（18＋3） mm	**4. 塗　装**	
面間距離：	150 mm	本体内面：	水道用エポキシ樹脂粉体塗装
操作方式：	レバー式		
開閉方向：	左回り開き	本体外面：	水道用エポキシ樹脂粉体塗装

2 主要部材料		5.付　属　品　（　　台　分　）
弁　箱	FCD 450-10	
弁　棒	C 3771B	
弁　体	ABS合成樹脂	
弁　座	SBRにテフロンコーティング（芯金入り）	
ハンドル	SUS 403	
		6. 図面番号
		T-34-150-A

符号	訂正記事	年月日	担当
	H.Miyagawa	I.Endo	K.Miyaji

千代田工業株式会社

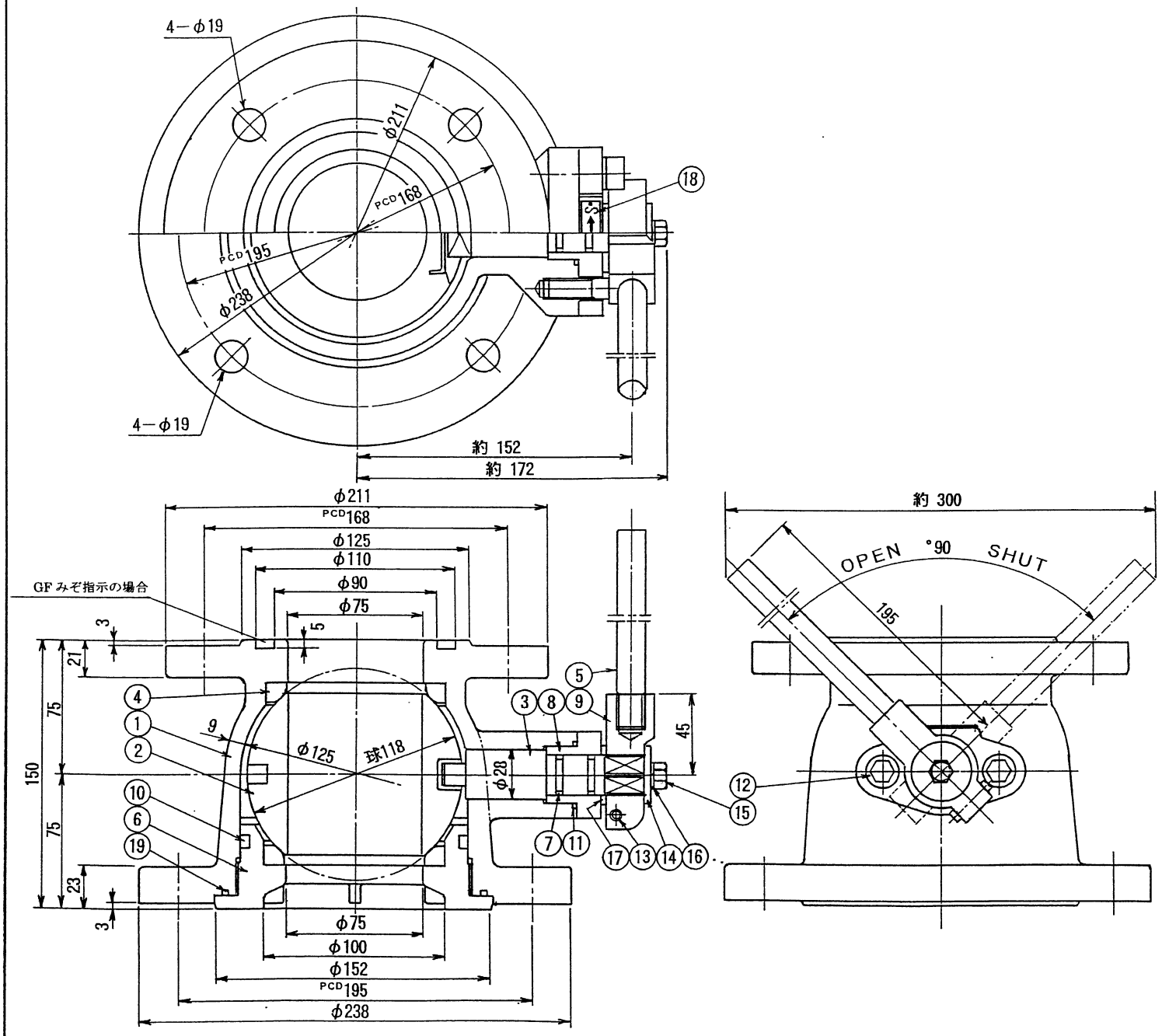

品番	部品名	材料	数	備考
19	O リング	NBR	1	G 140
18	開閉指示板	C 2801	1	
17	座板	PTFE	1	
16	バネ座金	SUS 304	1	M8用
15	六角ボルト	SUS 304	1	M8
14	座金	C 3771B	1	
13	調整用小ねじ	SUS 304	2	M6
12	六角穴付ボルト	SUS 304	2	M12
11	O リング	NBR	1	P32
10	O リング	NBR	1	P115
9	レバー軸	FCD450-10	1	
8	弁棒受	CAC 406	1	
7	O リング	NBR	2	P18
6	弁箱弁座押え	FCD450-10	1	
5	レバーハンドル	SUS 403	1	
4	弁箱弁座	SBR	2	
3	弁棒	C 3771B	1	
2	弁体	ABS樹脂	1	
1	弁箱	FCD450-10	1	

図名: ダクタイル鋳鉄製 7.5K
水道用 補修弁
レバー式 ボール弁 φ100×φ75×150L

製図	I.Endo	写図	K.Miyaji	審査	H.Miyagawa	尺度	FLEE

平成 13 年11月 日
第 3 角 法
図番 T-34-150-A

千代田工業株式会社