開閉確認

CH 開閉表示盤

地下式消火栓用

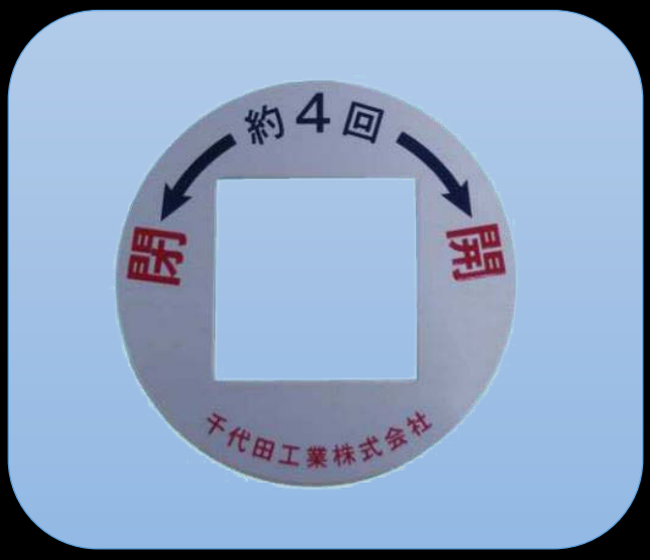

開閉方向が一目瞭然！

開閉表示盤　消火栓装着画像

※開閉方向を御指示下さい。

千代田工業 株式会社
TEL 06-6358-3541　FAX 06-6358-3367
〒530-0041　大阪市北区天神橋2丁目北1番21号
https://chiyoda-kogyokk.jp/

水道用地下式消火栓

JWWA B 103-2000
Φ75　Φ100

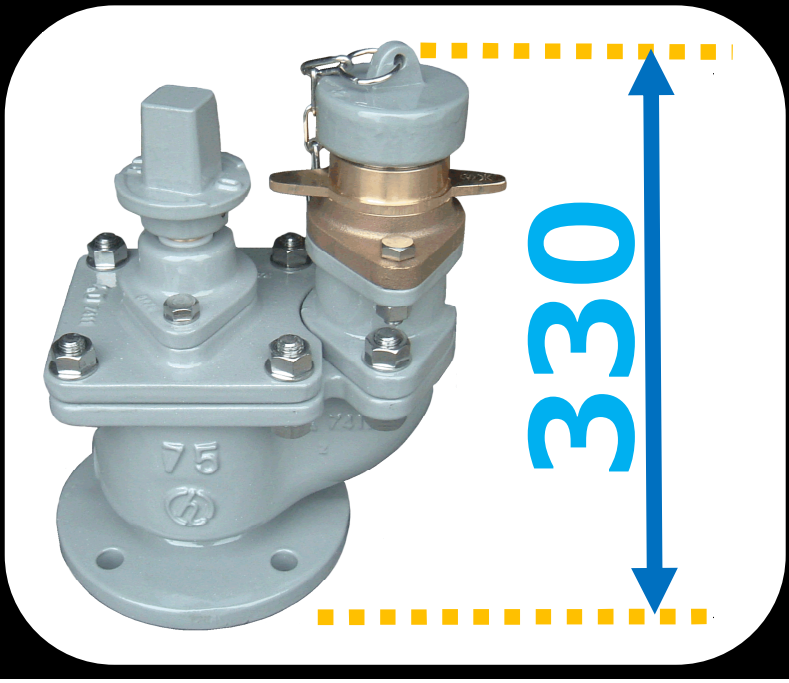

・製品部品も取り揃えています！

消火栓用開栓キー

部品各種

弁箱	弁箱ふた	継足し管	パッキン箱	キャップ	弁体	弁押え	めねじこま	弁棒
口金：差し金具	口金：押し輪	口金：フランジ	止めねじ	弁座	Oリングケース	弁座押え	六角ナット	割ピン
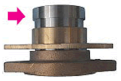								
六角ボルトナット	六角穴付止ねじ	六角ボルト	口金ふた	口金ふた	Oリング	Oリング	Oリング	Oリング
						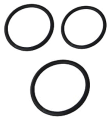		

仕様

仕様圧力：0.75MPa
最高使用圧力：1.3MPa
弁箱耐圧試験：1.75MPa
弁座漏れ試験：1.30MPa

千代田工業 株式会社

TEL 06-6358-3541　FAX 06-6358-3367
〒530-0041　大阪市北区天神橋2丁目北1番21号
https://chiyoda-kogyokk.jp/

双口

地下式双口消火栓 Φ100

JWWA B 103-2000

製品部品取り揃えています。

外径寸法

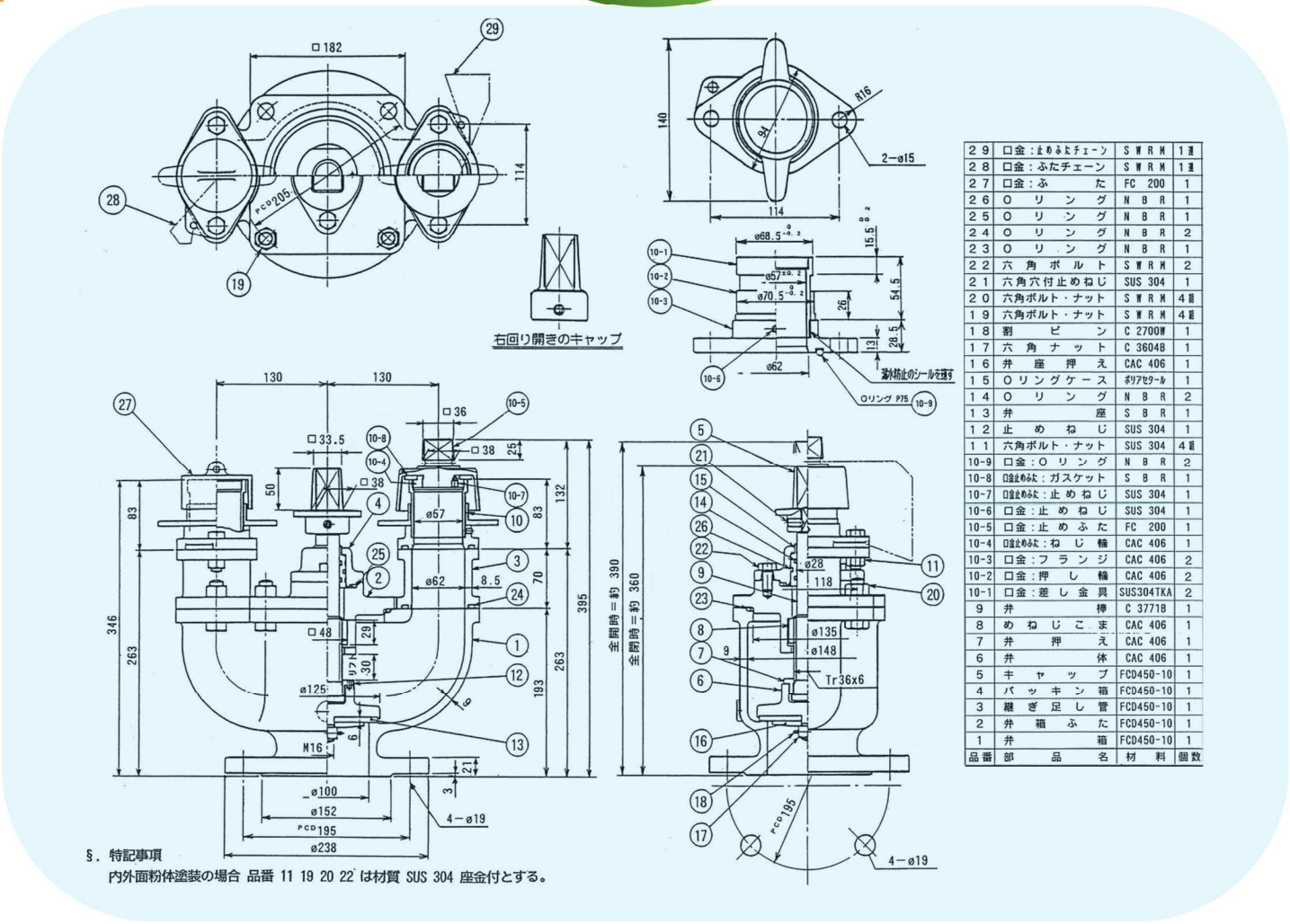

品番	部品名	材料	個数
29	口金：止めふたチェーン	SWRM	1組
28	口金：ふたチェーン	SWRM	1組
27	口金：ふた	FC 200	1
26	Oリング	NBR	1
25	Oリング	NBR	1
24	Oリング	NBR	2
23	Oリング	NBR	1
22	六角ボルト	SWRM	2
21	六角穴付止めねじ	SUS 304	1
20	六角ボルト・ナット	SWRM	4組
19	六角ボルト・ナット	SWRM	4組
18	割ピン	C 2700W	1
17	六角ナット	C 3604B	1
16	弁座押え	CAC 406	1
15	Oリングケース	ポリアセタール	1
14	Oリング	NBR	2
13	弁座	SBR	1
12	止めねじ	SUS 304	1
11	六角ボルト・ナット	SUS 304	4組
10-9	口金：Oリング	NBR	2
10-8	口金止めふた：ガスケット	SBR	1
10-7	口金止めふた：止めねじ	SUS 304	1
10-6	口金：止めねじ	SUS 304	1
10-5	口金：止めふた	FC 200	1
10-4	口金止めふた：ねじ輪	CAC 406	1
10-3	口金：フランジ	CAC 406	2
10-2	口金：押し輪	CAC 406	2
10-1	口金：差し金具	SUS304TKA	2
9	弁棒	C 3771B	1
8	めねじこま	CAC 406	1
7	弁押え	CAC 406	1
6	弁体	CAC 406	1
5	キャップ	FCD450-10	1
4	パッキン箱	FCD450-10	1
3	継ぎ足し管	FCD450-10	1
2	弁箱ふた	FCD450-10	1
1	弁箱	FCD450-10	1

§. 特記事項
内外面粉体塗装の場合 品番 11 19 20 22 は材質 SUS 304 座金付とする。

千代田工業 株式会社
TEL 06-6358-3541 FAX 06-6358-3367
〒530-0041 大阪市北区天神橋2丁目北1番21号
https://chiyoda-kogyokk.jp/

水道用地下式消火栓

JWWA B 103-1991
Φ75　Φ100

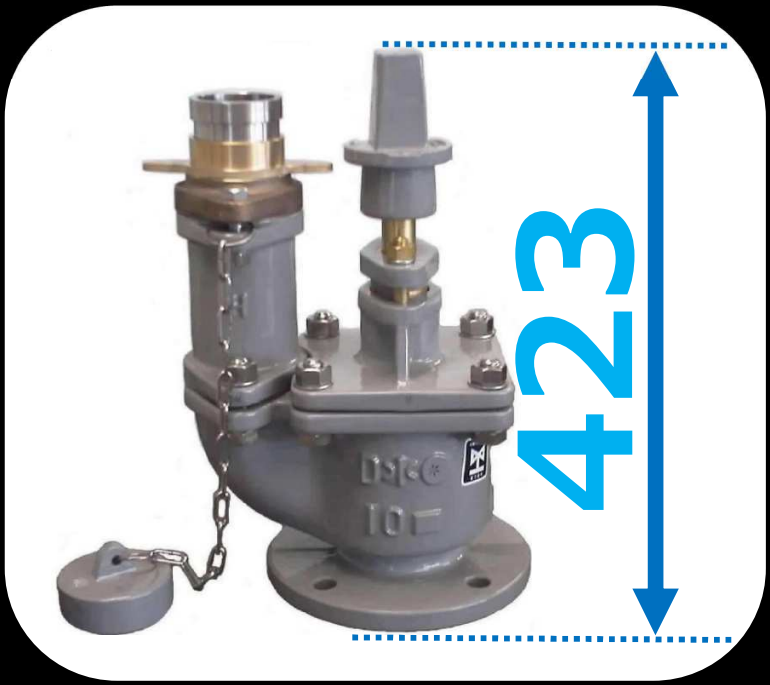

製品部品も取り揃えています！

消火栓用開栓キー

部品各種

弁箱	パッキン箱	継足し管	パッキン押え	キャップ	弁体	弁押え	弁座押え	めねじこま
ブシュ	口金：差し金具	口金：押し輪	口金：フランジ	口金：ふた	弁棒	植込ボルトナット	六角ナット	テーパピン
六角ボルト・ナット	六角ボルト・ナット	六角穴付止めねじ	割ピン	弁体弁座	Oリング	パッキン	バネ座金	
				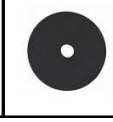	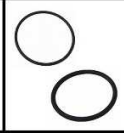			

仕様

仕様圧力：0.75MPa
最高使用圧力：1.3MPa
弁箱耐圧試験：1.75MPa
弁座漏れ試験：1.30MPa

千代田工業 株式会社
TEL 06-6358-3541　FAX 06-6358-3367
〒530-0041　大阪市北区天神橋2丁目北1番21号
https://chiyoda-kogyokk.jp/

1969

水道用地下式消火栓

JWWA B 103-1969 Φ75

交換部品を取り揃えています！

部品各種

弁箱	パッキン箱	パッキン押え	キャップ	口金：ふた	弁箱弁座	弁体弁座	弁押え	めなじこま
口金：ﾌﾗﾝｼﾞ	口金：差し金具	口金：押し輪	ブシュ	弁棒	六角ナット	植込ボルトナット	テーパピン	割ピン
弁	ガスケット	ガスケット	パッキン	割ピン	ﾎﾞﾙﾄﾅｯﾄ			

口金取外し用治具

千代田工業 株式会社

TEL 06-6358-3541　FAX 06-6358-3367

〒530-0041　大阪市北区天神橋2丁目北1番21号

https://chiyoda-kogyokk.jp/

ボール式

ボール式地下式消火栓

JWWA B 135 Φ75

FCD・内外面紛体塗装

外径寸法

品番	部品名	材料	個数
20	アダプター	FCD450-10	1
19	六角穴付止ねじ	SUS 304	1
18	キャップ	FCD450-10	1
17	チェーン	SUS 304	1連
16	飛散防止用減勢板	EPDM	1
15	ふた	FC 200	1
14	押し輪	CAC 406	1
13	差し金具	SUS 304	1
12	ガスケット	V#6500	1
11	ウォーム軸押え	C 3771	1
10	ギアケース	FCD450-10	1
9	Oリング	NBR	1
8	ウォーム軸	C 6782BD	1
7	Oリング	NBR	2
6	ウォームホイール	C 6782BD	1
5	Oリング	NBR	1
4	弁座	NBR/テフロン	2
3	弁体	CAC 406	1
2	弁座受	C 3771	1
1	弁箱	FCD450-10	1

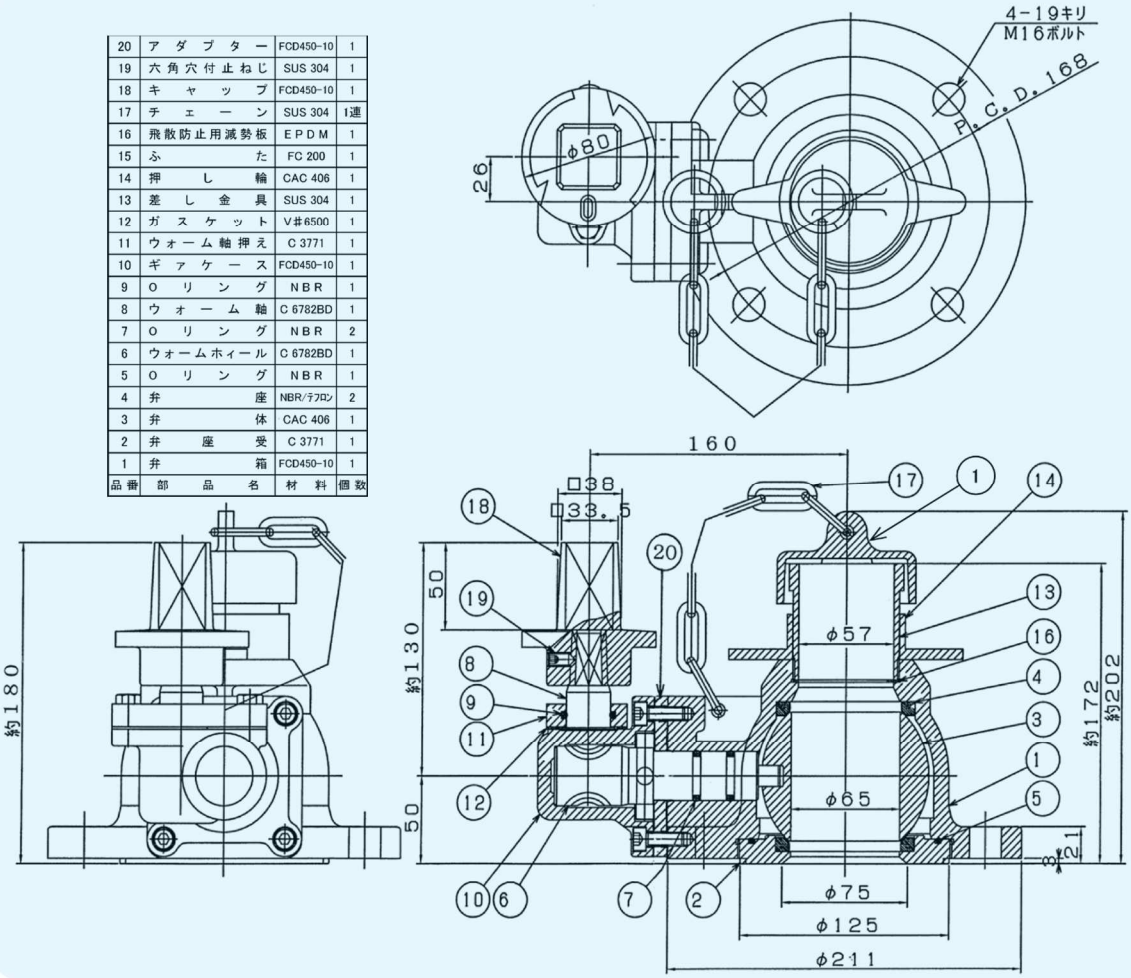

千代田工業 株式会社

TEL 06-6358-3541 FAX 06-6358-3367

〒530-0041 大阪市北区天神橋2丁目北1番21号

https://chiyoda-kogyokk.jp/

Φ50

EM2 洗浄栓・地下式消火栓

Φ50

口金＝65A・50A・40Aに交換可能！

FCD製・内外面紛体塗装！

※Φ50 x 100H補修弁も御用意しています！

外径寸法

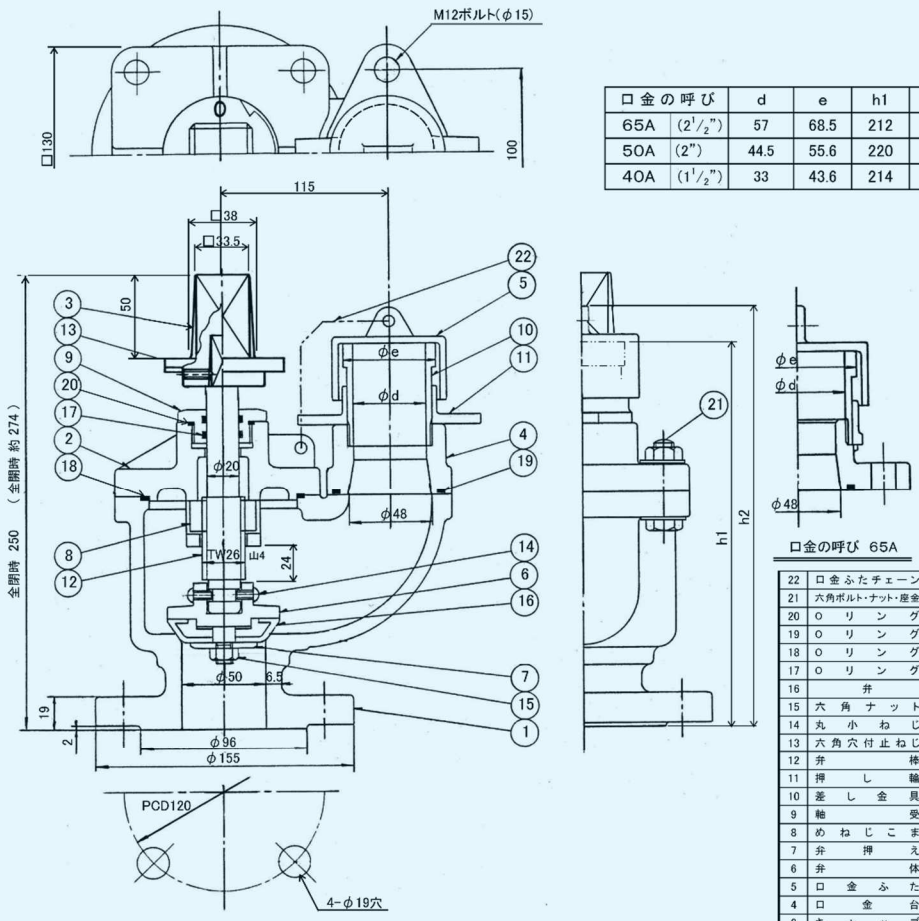

口金の呼び		d	e	h1	h2
65A	(2 1/2")	57	68.5	212	221
50A	(2")	44.5	55.6	220	231
40A	(1 1/2")	33	43.6	214	226

口金の呼び 65A

品番	部品名	材料	個数
22	口金ふたチェーン	SUS 304	1連
21	六角ボルト・ナット・座金	SUS 304	6組
20	O リング	NBR	1
19	O リング	NBR	1
18	O リング	NBR	1
17	O リング	NBR	2
16	弁	NBR	1
15	六角ナット	C 3604B	1
14	丸小ねじ	SUS 304	2
13	六角穴付止ねじ	SUS 304	1
12	弁棒	C 3771B	1
11	押し輪	SCS 13	1
10	差し金具	SUS 304	1
9	軸受	CAC 406	1
8	めねじこま	CAC 406	1
7	弁押え	C 3604B	1
6	弁体	CAC 406	1
5	口金ふた	EPDM	1
4	口金台	FCD450-10	1
3	キャップ	FCD450-10	1
2	弁箱ふた	FCD450-10	1
1	弁箱	FCD450-10	1

千代田工業 株式会社

TEL 06-6358-3541　FAX 06-6358-3367

〒530-0041　大阪市北区天神橋2丁目北1番21号

https://chiyoda-kogyokk.jp/

EM2 地下式洗浄栓（消火栓）Φ50

ドレンをΦ50洗浄栓で！

口金、65A・50A・４０A

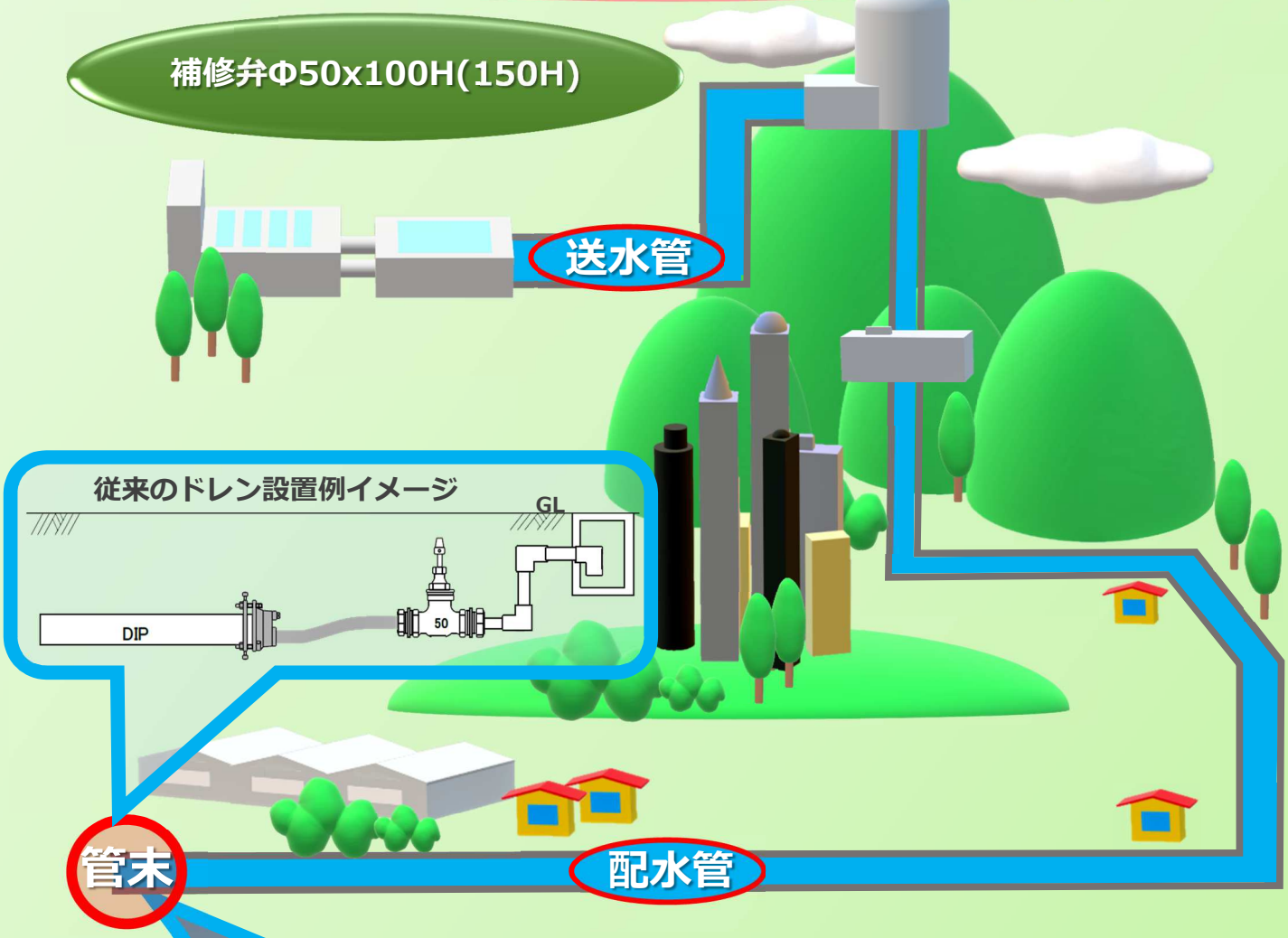

ドレンを**Φ50洗浄栓**で設置したイメージ

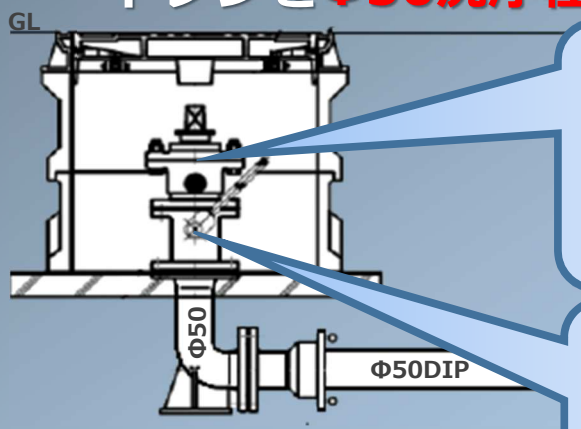

Φ50 洗浄栓

補修弁
Φ50x100H

写真①、②のように洗浄栓に
消防ホース（スタンドパイプ）
を接続し任意の箇所へ排水可能！

235H

LLE 地下式単口消火栓

Φ75

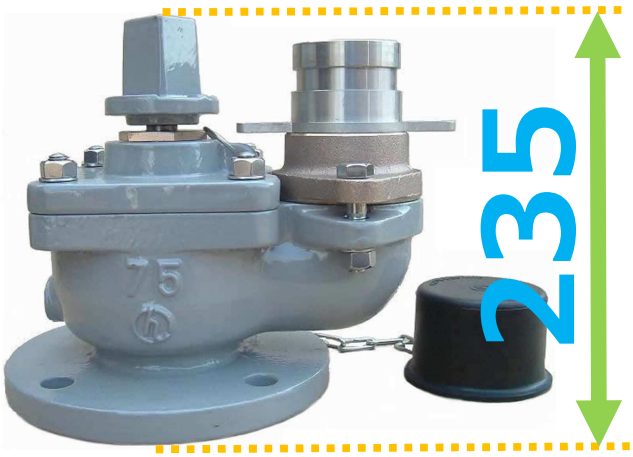

リフト（ケレップ）式！

FCD製・内外面紛体塗装！

外径寸法

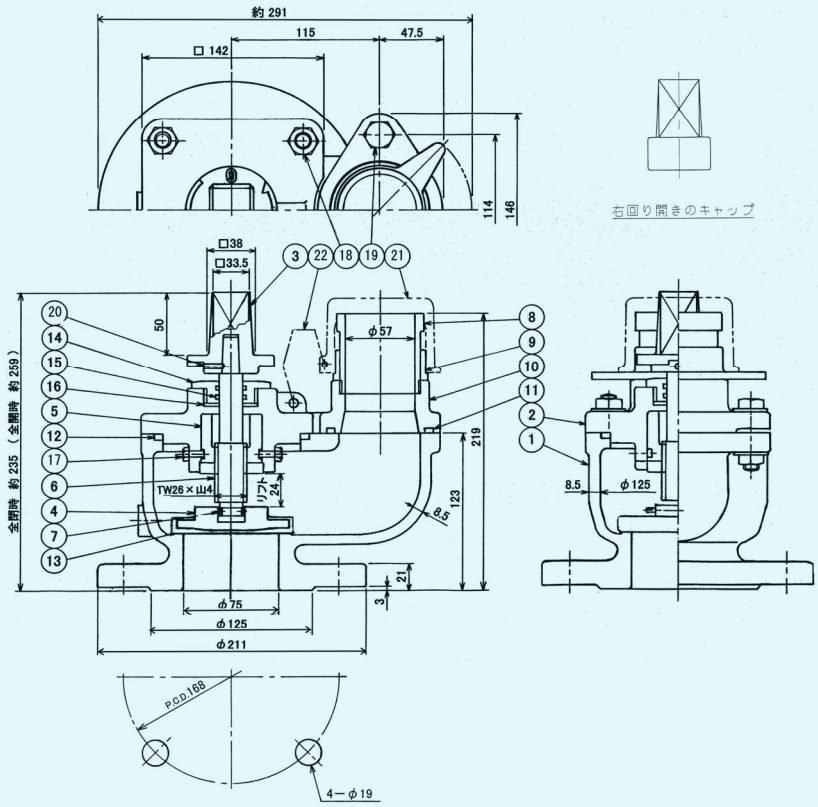

品番	部品名	材料	個数
22	口金ふたチェーン	SUS 304	1連
21	口金ふた	EPDM	1
20	六角穴付止ねじ	SUS 304	1
19	六角ボルト・ナット・座金	SUS 304	2組
18	植込ボルト・ナット・座金	SUS 304	4組
17	六角ボルト	SUS 304	2
16	ガスケット	SBR	1
15	Oリング	NBR	2
14	Oリングケース	CAC 406	1
13	弁座	SBR	1
12	Oリング	NBR	1
11	Oリング	NBR	1
10	口金フランジ	CAC 406	1
9	口金押し輪	SCS 13	1
8	口金差し金具	SUS 304	1
7	弁体吊りピン	C 2801 P	2
6	弁棒	SUS 403	1
5	めねじこま	CAC 406	1
4	弁体	SCS 13	1
3	キャップ	FCD450-10	1
2	弁箱ふた	FCD450-10	1
1	弁箱	FCD450-10	1

千代田工業 株式会社

TEL 06-6358-3541　FAX 06-6358-3367

〒530-0041　大阪市北区天神橋2丁目北1番21号

https://chiyoda-kogyokk.jp/

190H

LLE-Mi地下式単口消火栓

Φ75

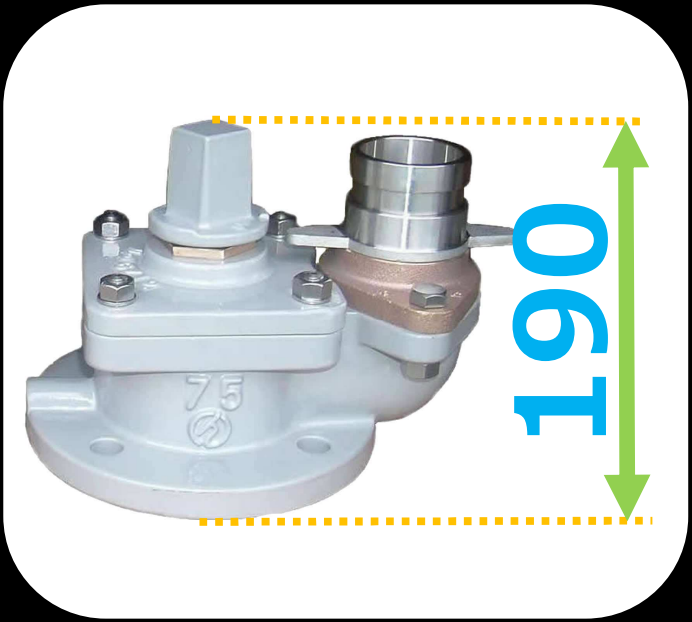

リフト（ケレップ）式！

FCD製・内外面紛体塗装！

外径寸法

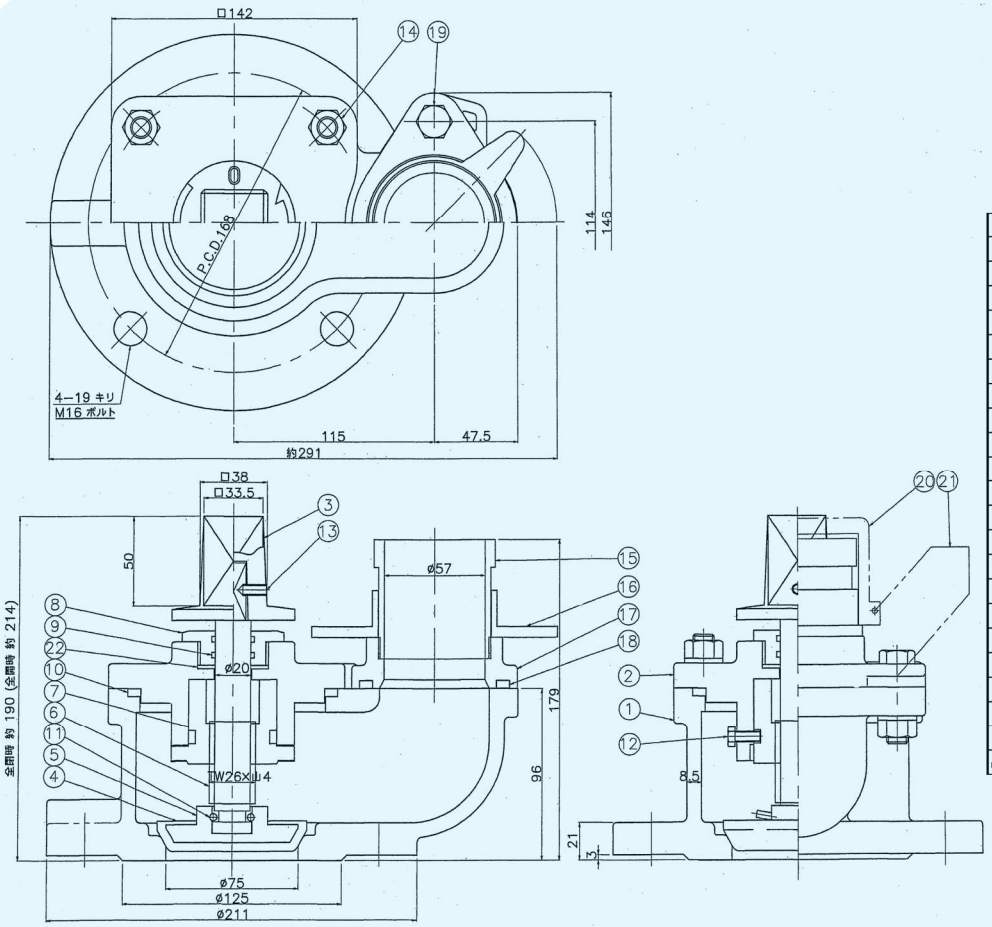

品番	部品名	材料	個数
22	ガスケット	SBR	1
21	口金ふたチェーン	SUS 304	1連
20	口金ふた	EPDM	1
19	六角ボルト・ナット・座金	SUS 304	2組
18	口金Oリング	NBR	1
17	口金フランジ	CAC 406	1
16	口金押し輪	SCS 13	1
15	口金差し金具	SUS 304	1
14	植込ボルト・ナット・座金	SUS 304	4組
13	六角穴付止ねじ	SUS 304	1
12	六角ボルト	SUS 304	2
11	弁体吊りピン	C 3604	2
10	Oリング	NBR	1
9	Oリング	NBR	2
8	Oリングケース	CAC 406	1
7	めねじこま	CAC 406	1
6	弁棒	SUS 403	1
5	弁体芯金	SCS 13	1
4	弁体弁座	SBR	1
3	キャップ	FCD450−10	1
2	弁箱ふた	FCD450−10	1
1	弁箱	FCD450−10	1

千代田工業 株式会社

TEL 06−6358−3541　FAX 06−6358−3367

〒530−0041　大阪市北区天神橋2丁目北1番21号

https://chiyoda−kogyokk.jp/

CH 屋外ホース格納箱 ステンレス製

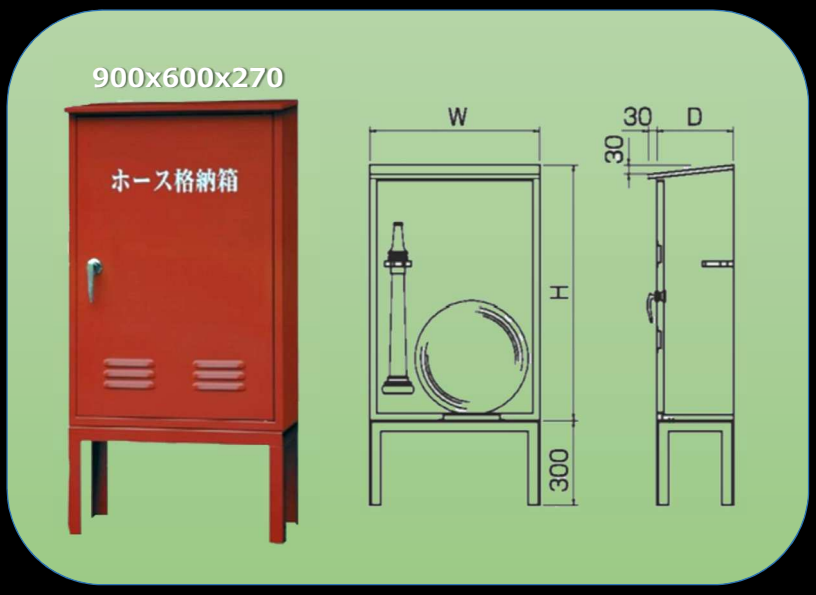

ノズル 65AxΦ19！

ホース 65Ax20m2個（標準）！

CHS 屋外ホース格納箱　標準セット（900x600x270）

※ホース･ノズル等は実際の製品と異なる場合があります。

仕様

材質：SUS304 (1.2t)
塗装：メラミン趣旨焼付
塗装色：内外面御指定色
文字：明朝体

千代田工業 株式会社

TEL 06-6358-3541　FAX 06-6358-3367
〒530-0041　大阪市北区天神橋2丁目北1番21号
https://chiyoda-kogyokk.jp/

CHK 消火栓用キー 800L 1000L

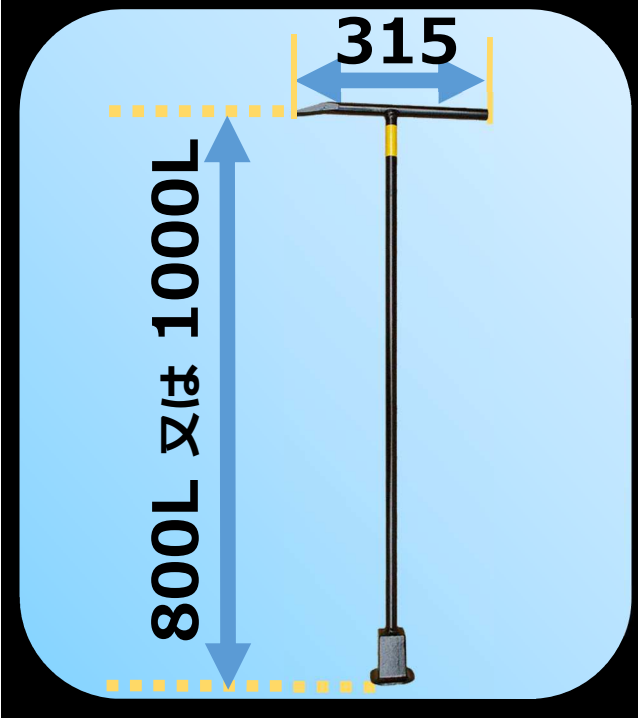

SS400製

800Lは弊社CHホース格納箱に収納可能！

外径寸法

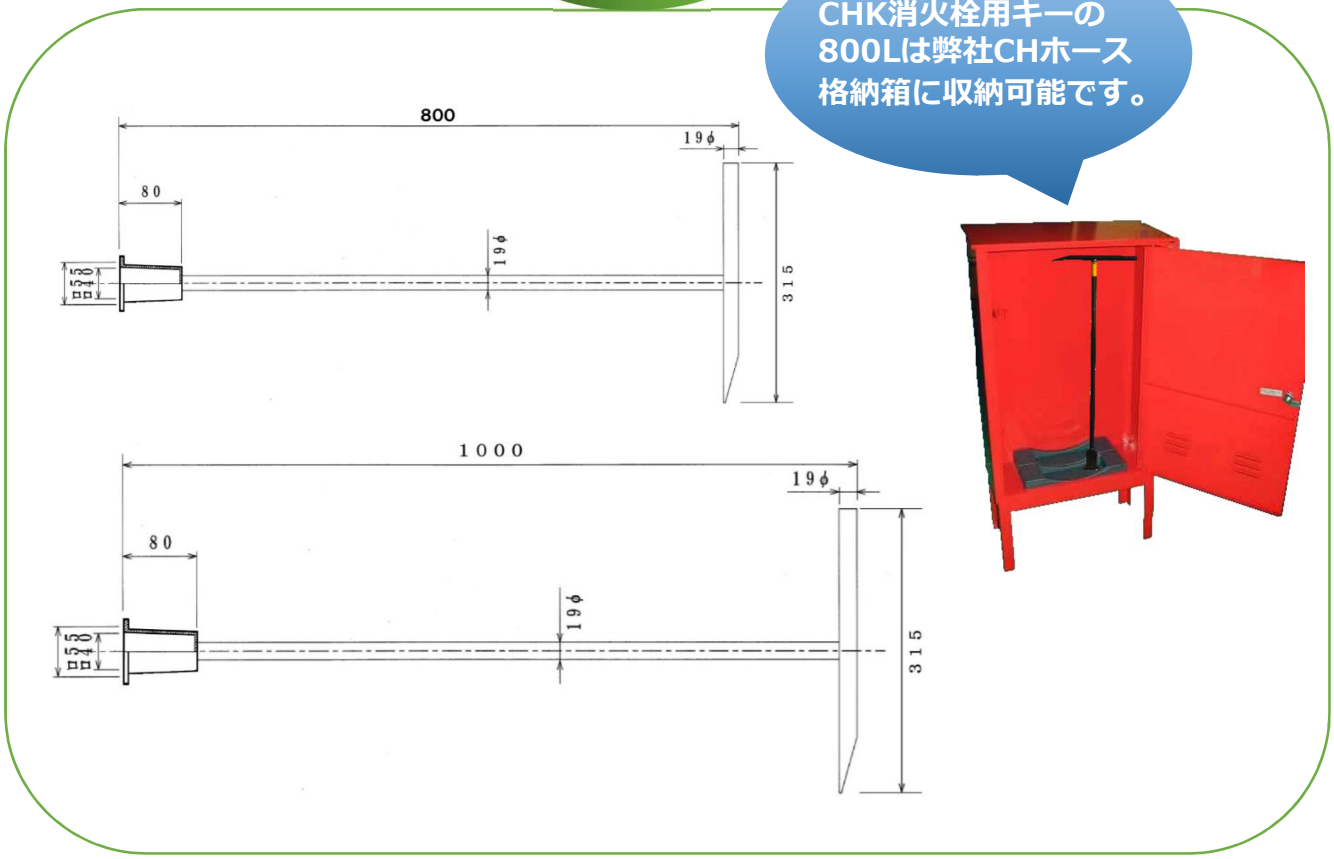

CHK消火栓用キーの
800Lは弊社CHホース
格納箱に収納可能です。

千代田工業 株式会社

TEL 06-6358-3541　FAX 06-6358-3367

〒530-0041　大阪市北区天神橋2丁目北1番21号

https://chiyoda-kogyokk.jp/

CHR 給水ヘッダー 連結式 Φ25 Φ65

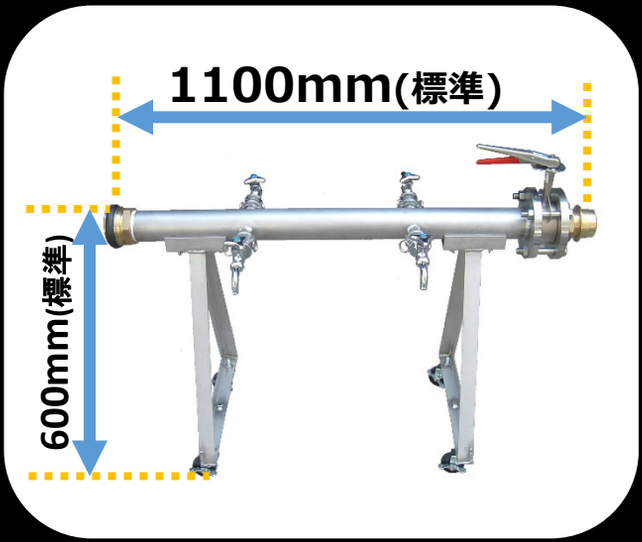

連　結　可　能　！

車付で移動が楽々！

分解可能で収納に便利。

・６５Ａ　２５Ａ　を御用意しています。

・カラン着脱式（カラン固定式が標準）も御用意できます。

・標準仕様　高さ600　長さ1100ですが、御要望に対応致します。

CHR 給水給ヘッダー分解イメージ(カラン着脱式)

＝町野ホース接続部（連結部）は65Aと25Aを御用意できます。

＝カラン接続はオプションでカプラでワンタッチ着脱できます。

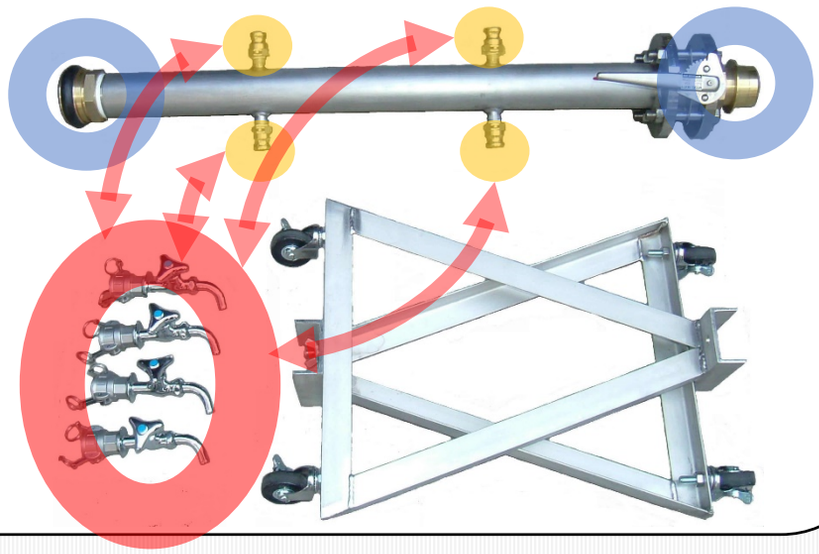

仕様

ステンレス製
25A　約H600xL1100(標準仕様)
65A　約H600xL1100(標準仕様)
ホース接続　：　町式（25A 65A）

千代田工業 株式会社

TEL 06-6358-3541　FAX 06-6358-3367

〒530-0041　大阪市北区天神橋2丁目北1番21号

https://chiyoda-kogyokk.jp/

CH 移動式消火栓（訓練用）

消防訓練等を行う際の移動用消火栓です。

消防ホース接続部➡65A 50A 40Aに御対応します。

形状等、設計施工致します。

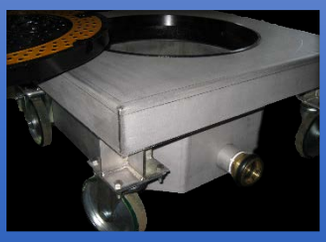

イメージ図

仕様

ステンレス製
標準圧力：0.75MPa
試験圧力：本体1.75MPa
　　：弁座1.30MPa

千代田工業 株式会社
TEL 06-6358-3541　FAX 06-6358-3367
〒530-0041　大阪市北区天神橋2丁目北1番21号
https://chiyoda-kogyokk.jp/

引上げ式スタンドパイプ(アルミ製) 65A

引上げ式安全装置付！

接続部の部品等御用意しています。

外径寸法

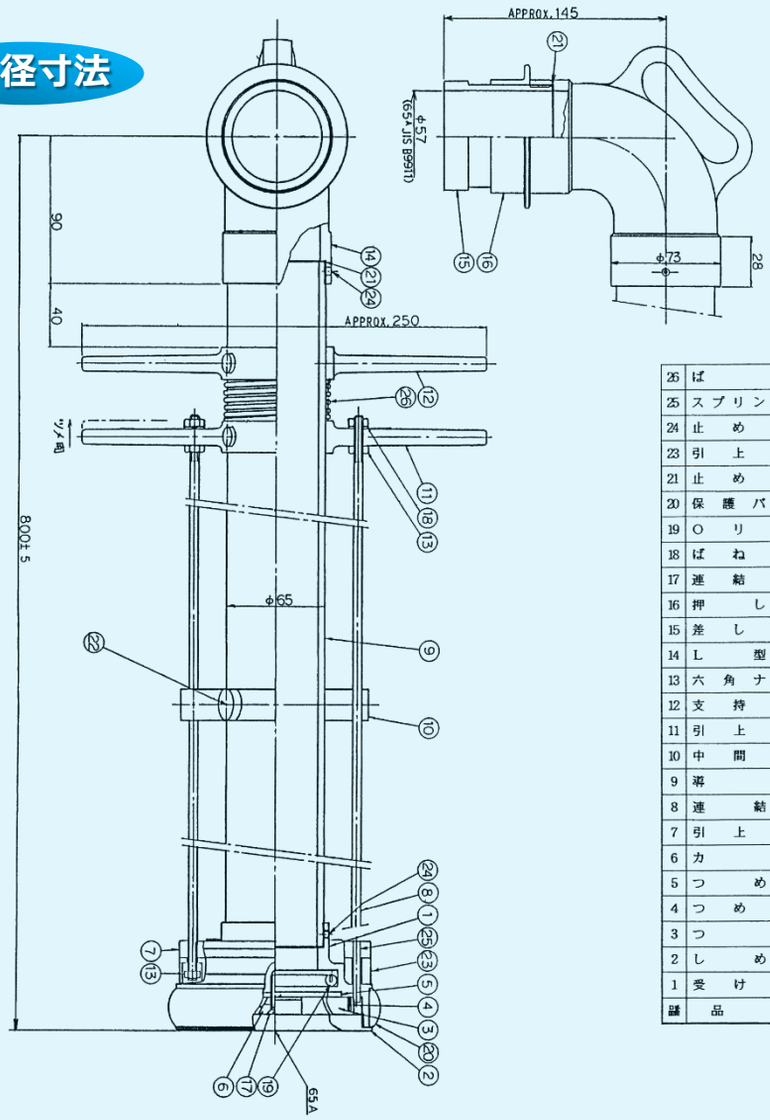

26	ばね	SWRH5JA*	1
25	スプリングピン	SUS304	3
24	止めねじ	SUS304	2
23	引上輪B	AC4C	1
21	止めねじ	SUS304	6
20	保護バンド	合成ゴム	1
19	Oリング	NBR*	1
18	ばね座金	SUS304	2
17	連結ネジ	SUS304	3
16	押し輪	A5056FD	1
15	差し金具	A5056FD	1
14	L型管	AC4C	1
13	六角ナット	SUS304	6
12	支持金具	AC4C	1
11	引上金具	AC4C	1
10	中間軸受	AC4C	1
9	導管	A5052T	1
8	連結棒	SUS304	2
7	引上輪A	AC4C	1
6	カム	C2720P	3
5	つめ座	CAC406	1
4	つめバネ	C5191P	3組
3	つめ	SCS 13	3
2	しめ輪	AC4C	1
1	受け金具	AC4C	1
番	品名	材質	個数

千代田工業 株式会社

TEL 06-6358-3541　FAX 06-6358-3367

〒530-0041　大阪市北区天神橋2丁目北1番21号

https://chiyoda-kogyokk.jp/