§. 特記事項:内外面粉体塗装の場合 品番 11 19 20 22 は材質 SUS 304 座金付とする。

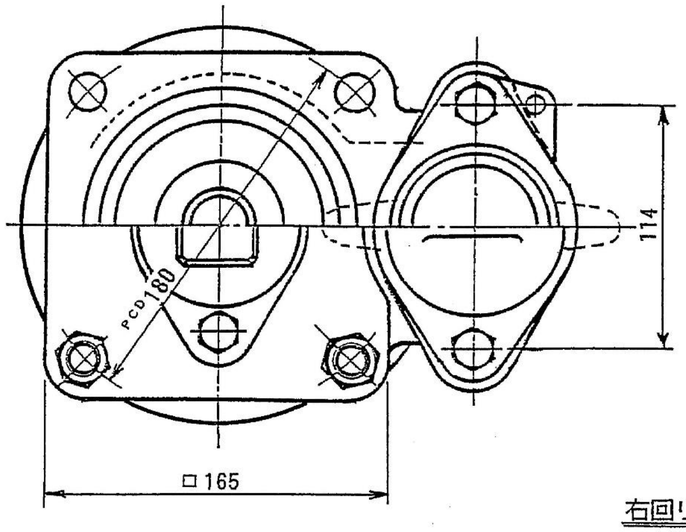

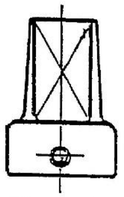

右回り開きのキャップ

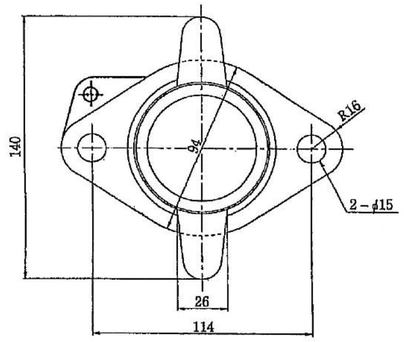

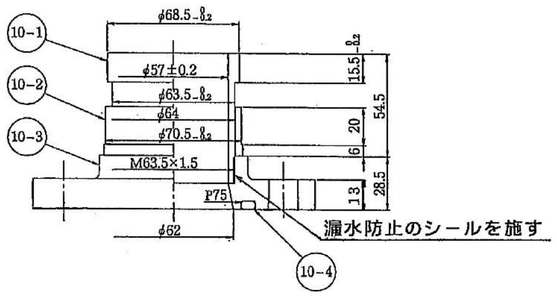

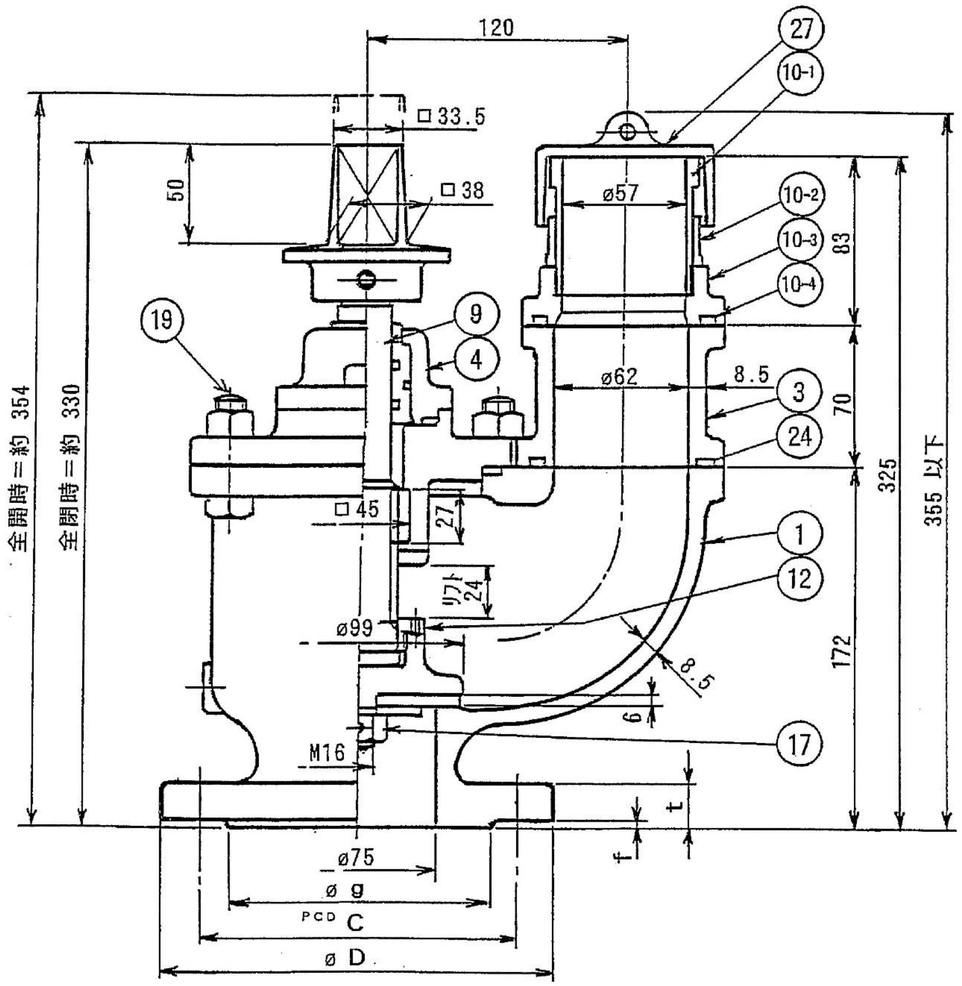

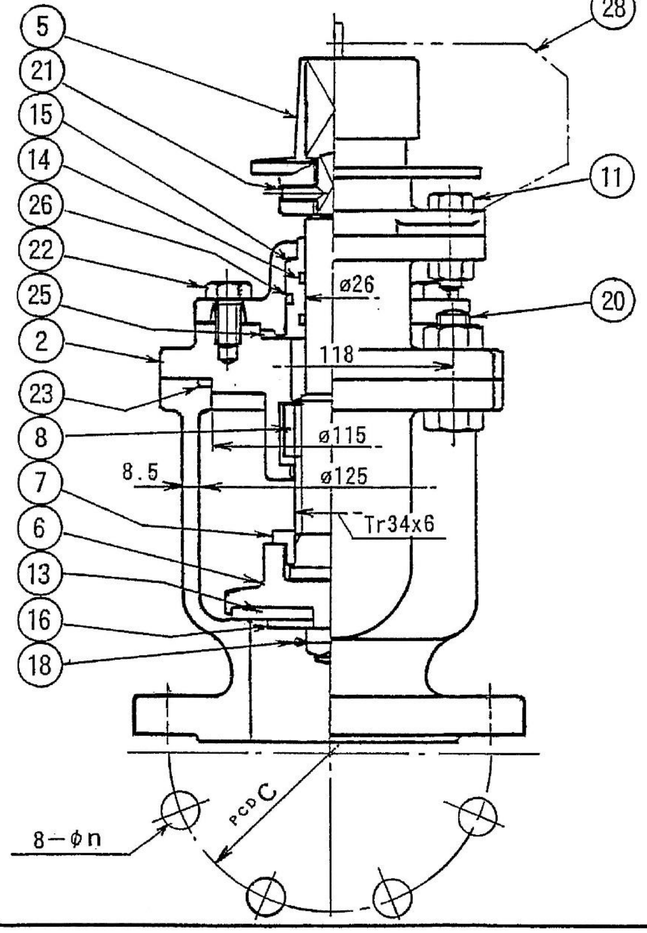

符号	部品名称	材料	個数
10-1	差し金具	SUS 304	1
10-2	押し輪	CAC 406	1
10-3	フランジ	CAC 406	1
10-4	Oリング	N B R	1

呼び	D	g	C	n	t	f
10 K	185	126	150	19	18	2
16 K	200	132	160	23	20	2

品番	部品名	材料	個数	備考
28	口金ふたチェーン	SUS 304	1連	
27	口金ふた	合成樹脂	1	
26	Oリング	N B R	1	
25	Oリング	N B R	1	
24	Oリング	N B R	1	
23	Oリング	N B R	1	
22	六角ボルト	SUS 304	2	
21	六角穴付止めねじ	SUS 304	1	
20	六角ボルト・ナット	SUS 304	2組	
19	六角ボルト・ナット	SUS 304	4組	
18	割ピン	C 2700W	1	
17	六角ナット	C 3604B	1	
16	弁座押え	CAC 406	1	
15	Oリングケース	ポリアセタール	1	
14	Oリング	N B R	2	
13	弁座	S B R	1	
12	止めねじ	SUS 304	1	
11	六角ボルト・ナット	SUS 304	2組	
10-4	口金:Oリング	N B R	1	
10-3	口金:フランジ	CAC 406	1	
10-2	口金:押し輪	SCS 13	1	
10-1	口金:差し金具	SUS304TKA	1	
9	弁棒	C 3771B	1	
8	めねじこま	CAC 406	1	
7	弁押え	CAC 406	1	
6	弁体	CAC 406	1	
5	キャップ	FCD450-10	1	
4	パッキン箱	FCD450-10	1	
3	継ぎ足し管	FCD450-10	1	
2	弁箱ふた	FCD450-10	1	
1	弁箱	FCD450-10	1	

図名	船舶給水栓 10K・16K 単口(口金65A)						
製図	I.Endo	写図	K.Miyaji	審査	H.Miyagawa	尺度	free
平成16年7月22日 第3角法		図番	FAN-S-1301-L-10K・16K				

千代田工業株式会社

§. 特記事項:内外面粉体塗装の場合 品番 11 19 20 22 は材質 SUS 304 座金付とする。

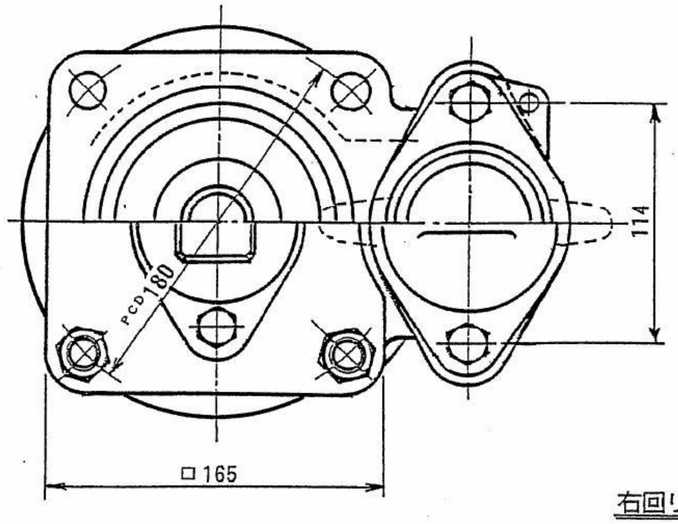

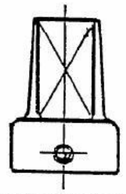

右回り開きのキャップ

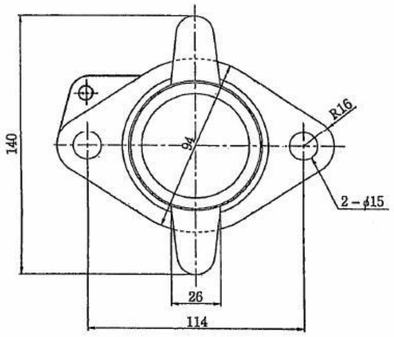

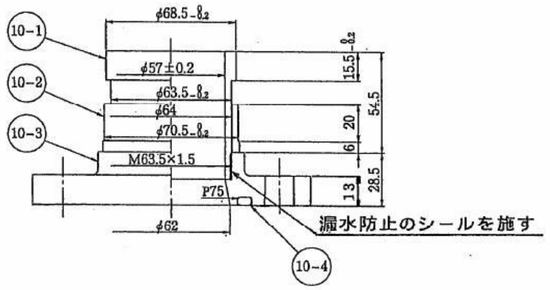

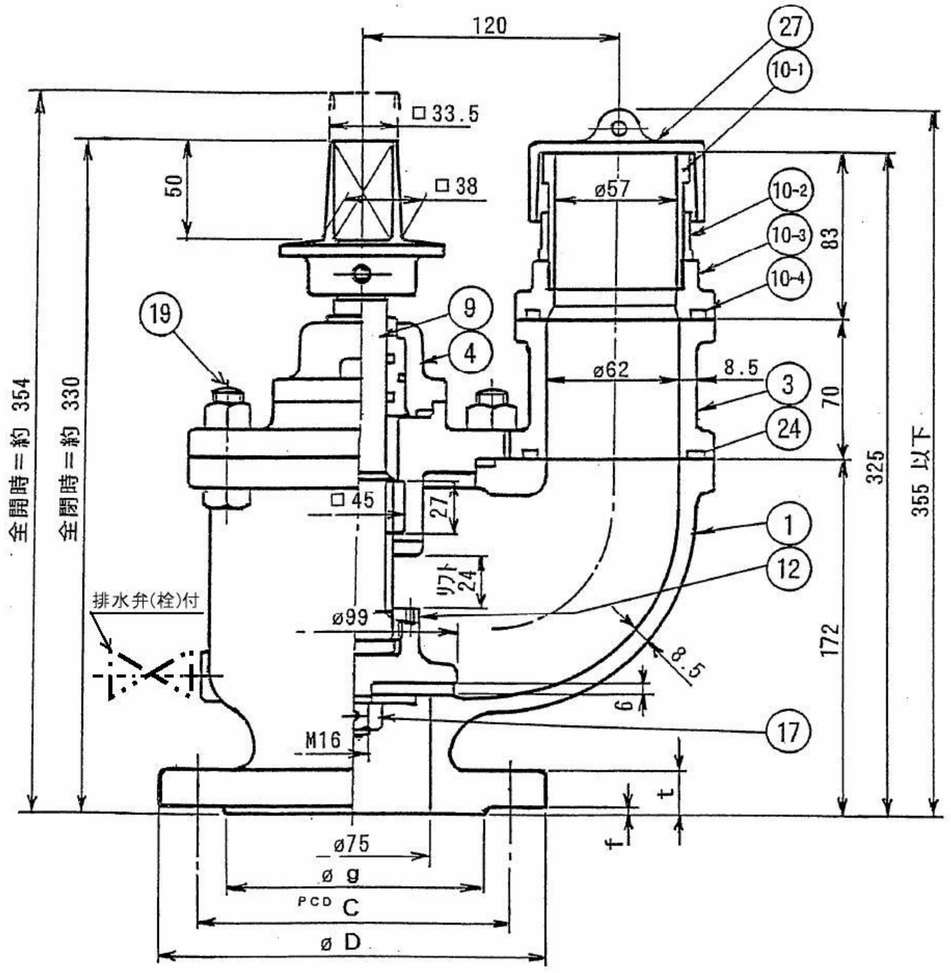

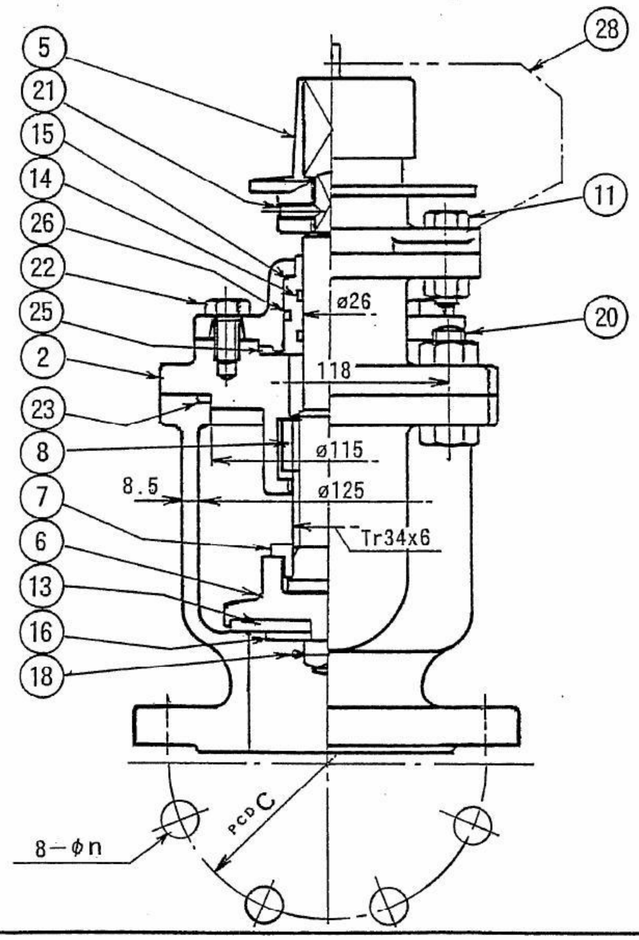

行号	部品名称	材料	個数
10-1	差し金具	SUS 304	1
10-2	押し輪	CAC 406	1
10-3	フランジ	CAC 406	1
10-4	Oリング	N B R	1

呼び	D	g	C	n	t	f
10 K	185	126	150	19	18	2
16 K	200	132	160	23	20	2

品番	部品名	材料	個数	備考
28	口金ふたチェーン	SWRM	1連	又は指定品
27	口金ふた	FC 200	1	又は指定品
26	Oリング	N B R	1	P38
25	Oリング	N B R	1	P60
24	Oリング	N B R	1	P75
23	Oリング	N B R	1	P120
22	六角ボルト	SUS 304	2	M12x25
21	六角穴付止めねじ	SUS 304	1	M10x20
20	六角ボルト・ナット	SUS 304	2組	M16x50
19	六角ボルト・ナット	SUS 304	4組	M16x55
18	割ピン	C 2700W	1	ø3x35
17	六角ナット	C 3604B	1	M16
16	弁座押え	CAC 406	1	
15	Oリングケース	ポリアセタール	1	
14	Oリング	N B R	2	P26
13	弁座	S B R	1	ø95xø17xt6
12	止めねじ	SUS 304	1	M5x8
11	六角ボルト・ナット	SUS 304	2組	M12x40
10-4	口金:Oリング	N B R	1	P75
10-3	口金:フランジ	CAC 406	1	
10-2	口金:押し輪	CAC 406	1	又は SCS 13
10-1	口金:差し金具	SUS304TKA	1	
9	弁棒	C 3771B	1	
8	めねじこま	CAC 406	1	
7	弁押え	CAC 406	1	
6	弁体	CAC 406	1	
5	キャップ	FCD450-10	1	
4	パッキン箱	FCD450-10	1	
3	継ぎ足し管	FCD450-10	1	
2	弁箱ふた	FCD450-10	1	
1	弁箱	FCD450-10	1	

図名	船舶給水栓 10K・16K 排水弁付 単口(口金65A)						
製図	I.Endo	写図	K.Miyaji	審査	H.Miyagawa	尺度	free
平成16年7月22日 第3角法				図番	FAN-S-hv-1301-L-10K・16K		

千代田工業株式会社